Ficha técnica

DESIGNER Club®
POS PRODUCTS & DISPLAYS

REF: 351 302
Suporte de balanço adesivo para prateleiras de vidro

Suporte adesivo para prateleiras com espessura a partir de mm. de 3 a 13. O mecanismo de balanço não impede a tomada do produto. A pedido sem adesivo para etiquetas de 17 mm. de altura. Comprimento mm. 1330. Corte disponível a pedido.

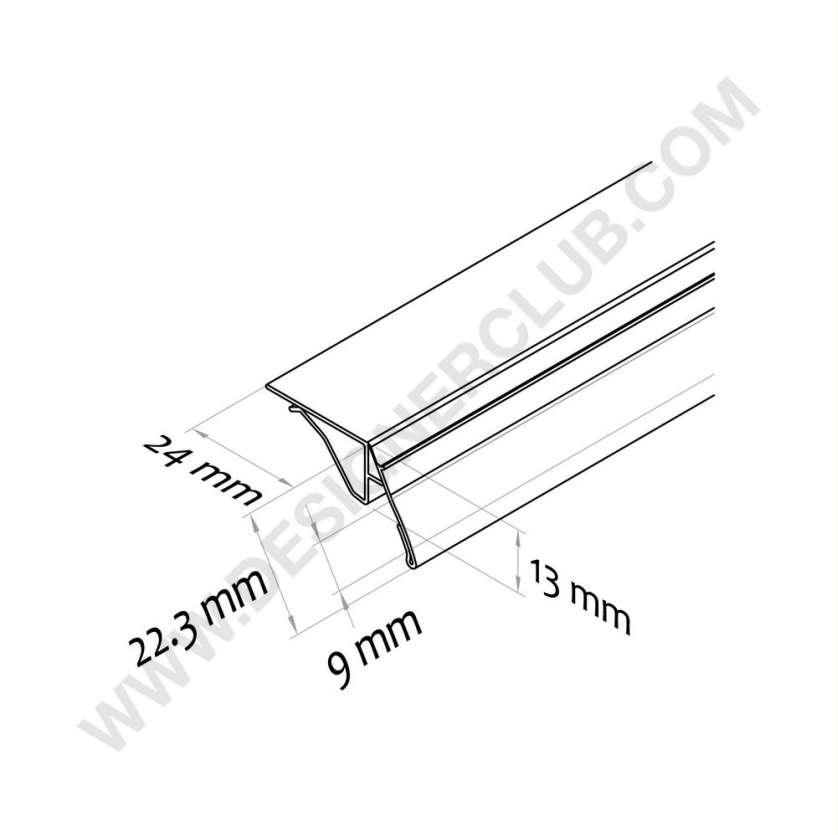

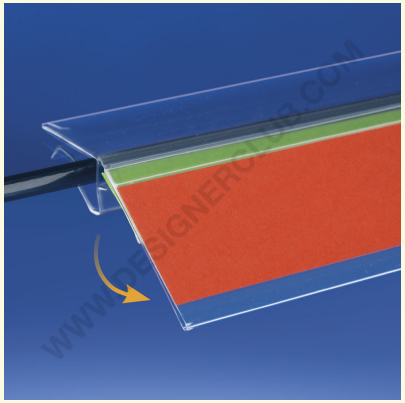

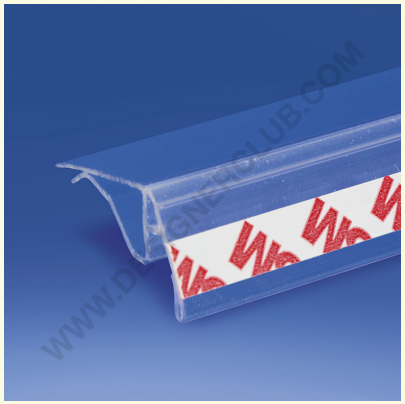

3
PVC

+39 0332 455 360 www.designerclub.com commerciale@designerclub.com
Designer Club S.R.L. Via 2 Giugno 28, 21022, Azzate (VA) , Italy

O Designer Club reserva-se o direito de alterar as especificações e dimensões dos produtos sem aviso prévio, excepto no caso de erros ou omissões. Copyright Designer Club s.r.l. 2023.