Ficha técnica

DESIGNER Club®
POS PRODUCTS & DISPLAYS

REF: 121 736
Gancho duplo de touro com gancho em l com preço mm. 300

Gancho de touro de metal duplo para pino de touro com suporte de preço L-hook.Comprimento mm. 300 - mm. 25 centros de furos.

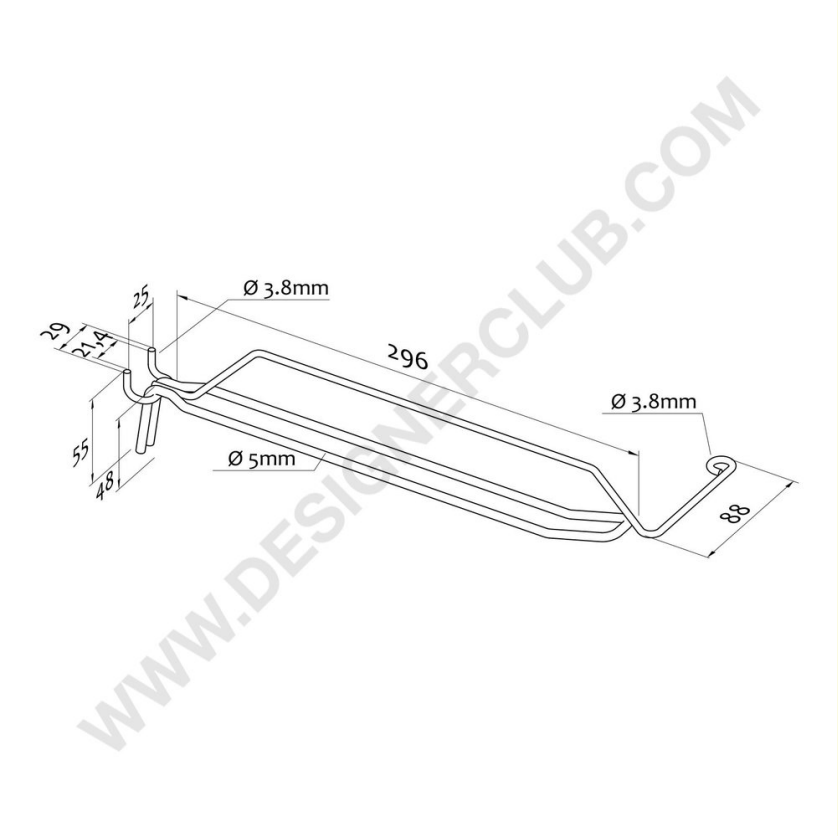

40
FE

+39 0332 455 360 www.designerclub.com commerciale@designerclub.com
Designer Club S.R.L. Via 2 Giugno 28, 21022, Azzate (VA) , Italy

O Designer Club reserva-se o direito de alterar as especificações e dimensões dos produtos sem aviso prévio, excepto no caso de erros ou omissões. Copyright Designer Club s.r.l. 2023.