Ficha técnica

DESIGNER Club®
POS PRODUCTS & DISPLAYS

REF: 144 332

Prongos de plástico reforçado mm de largura universal. 150 branco para espessura mm. 10-12 com grande suporte de preço

Grande prumo branco reforçado mm. 150 com grande clipe porta-preços.Encaixa de 10-12 mm. de espessura.Cor preta: ref. 144 342Cor transparente: ref. 144 352.

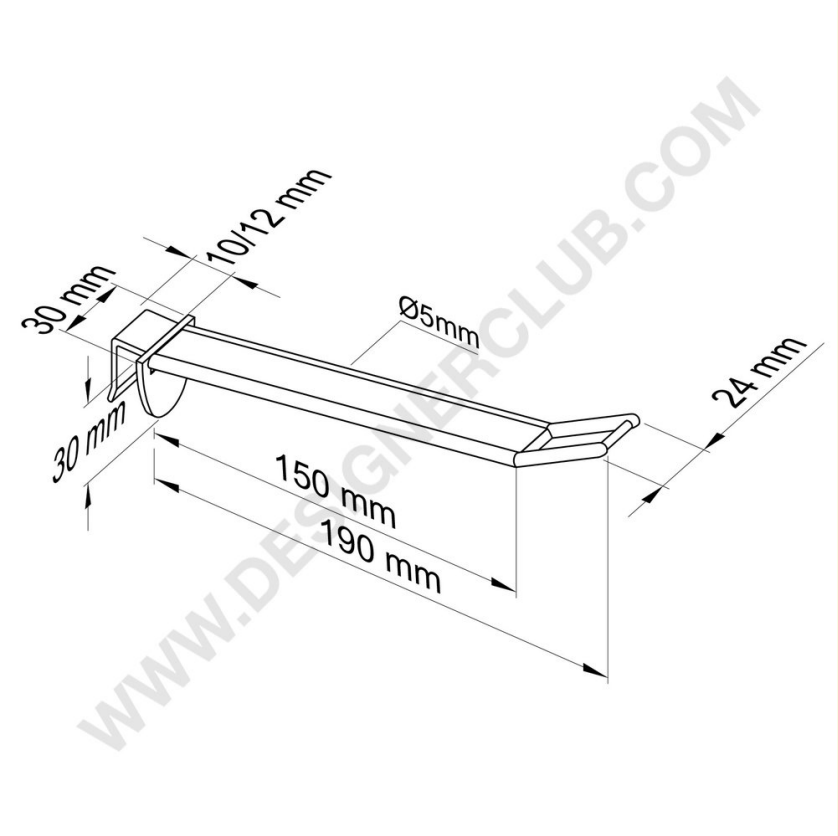

7
OTHER

+39 0332 455 360 www.designerclub.com commerciale@designerclub.com
Designer Club S.R.L. Via 2 Giugno 28, 21022, Azzate (VA) , Italy

O Designer Club reserva-se o direito de alterar as especificações e dimensões dos produtos sem aviso prévio, excepto no caso de erros ou omissões. Copyright Designer Club s.r.l. 2023.