# Ficha técnica

DESIGNER Club®
POS PRODUCTS & DISPLAYS

## REF: 143 002
**Porta-etiqueta branca para etiquetas duplas com clip diam. mm. 5**

**Porta-etiquetas brancas de plástico e metal de duas pontas com diâmetro de arame mm. 5 para levar até mm. Etiqueta autocolante 26x26. Cor preta ref. 143 012.**

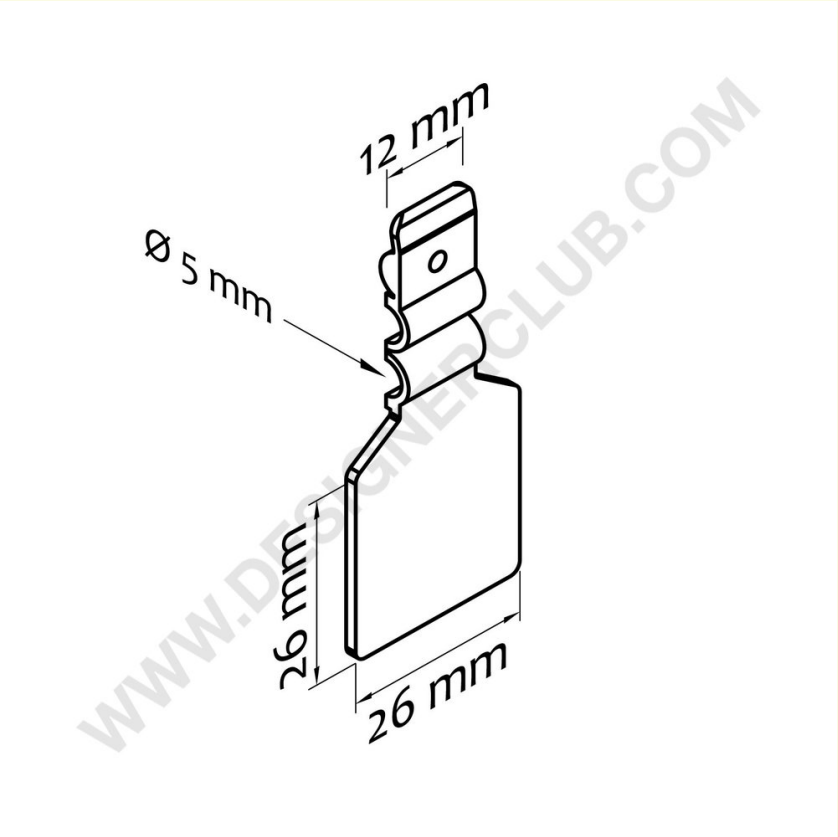

7
OTHER


+39 0332 455 360 www.designerclub.com commerciale@designerclub.com
Designer Club S.R.L. Via 2 Giugno 28, 21022, Azzate (VA) , Italy



O Designer Club reserva-se o direito de alterar as especificações e dimensões dos produtos sem aviso prévio, excepto no caso de erros ou omissões. Copyright Designer Club s.r.l. 2023.