Ficha técnica

DESIGNER Club®
POS PRODUCTS & DISPLAYS

REF: 416 011
Gancho "s" fechado mm. 32

Gancho "S" fechado em metal, altura mm. 32 para pendurar ou para unir sinais entre eles. Para ser aberto e fechado com pinça.

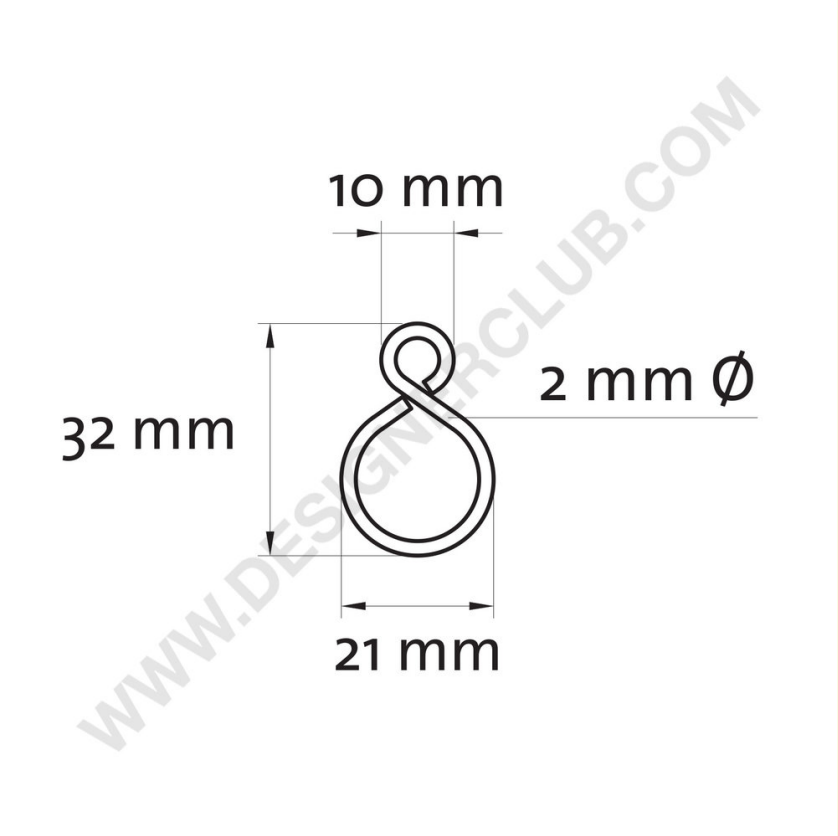

40
FE

+39 0332 455 360 www.designerclub.com commerciale@designerclub.com
Designer Club S.R.L. Via 2 Giugno 28, 21022, Azzate (VA) , Italy

O Designer Club reserva-se o direito de alterar as especificações e dimensões dos produtos sem aviso prévio, excepto no caso de erros ou omissões. Copyright Designer Club s.r.l. 2023.