Ficha técnica

DESIGNER Club®
POS PRODUCTS & DISPLAYS

REF: 111 617
Falador de prateleira em ângulo mm. 200x70

Prateleira transparente em PETG 1 mm, tamanho mm. 200x70 mm. a ser ancorado à prateleira por adesivo ou fita magnética (não incluído; disponível a pedido) Outros tamanhos e materiais a pedido.

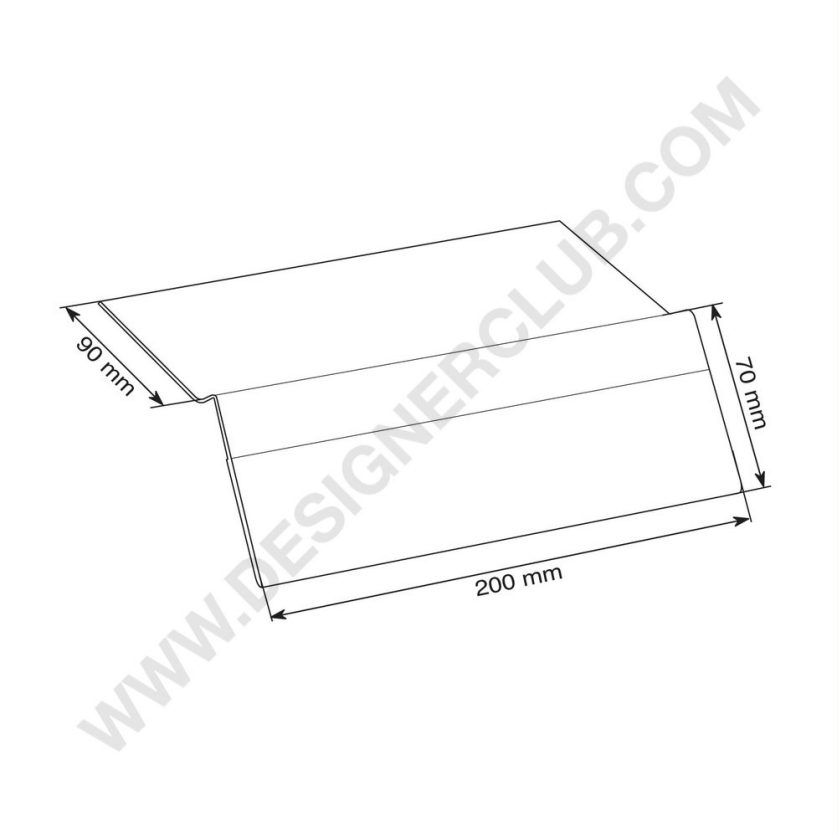

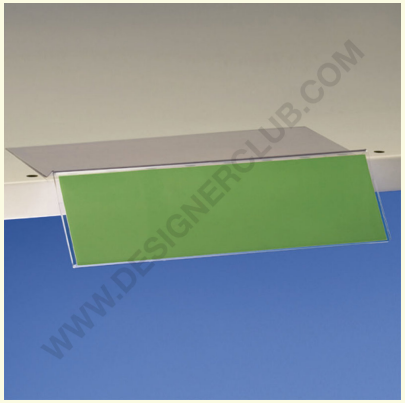

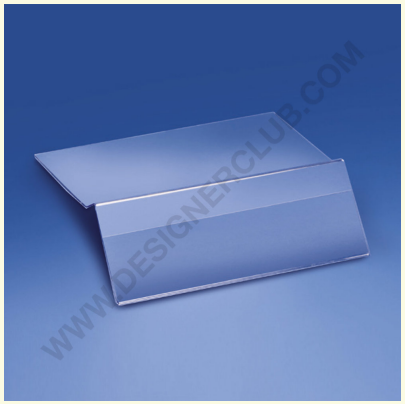

7
OTHER

+39 0332 455 360 www.designerclub.com commerciale@designerclub.com
Designer Club S.R.L. Via 2 Giugno 28, 21022, Azzate (VA) , Italy

O Designer Club reserva-se o direito de alterar as especificações e dimensões dos produtos sem aviso prévio, excepto no caso de erros ou omissões. Copyright Designer Club s.r.l. 2023.