Ficha técnica

DESIGNER Club®
POS PRODUCTS & DISPLAYS

REF: 122 231
Grampos de caracol com bandeja cm 20,5x11,5

Bandeja, feita de acrílico transparente, cm 20,5x11,5, mostra os produtos que garantem a visibilidade. Composto de: 1 tabuleiro e 2 clipes de caracol com clipes de cauda de andorinha ref. 112 211 (montado no tabuleiro). A pedido disponível em outros tamanhos.

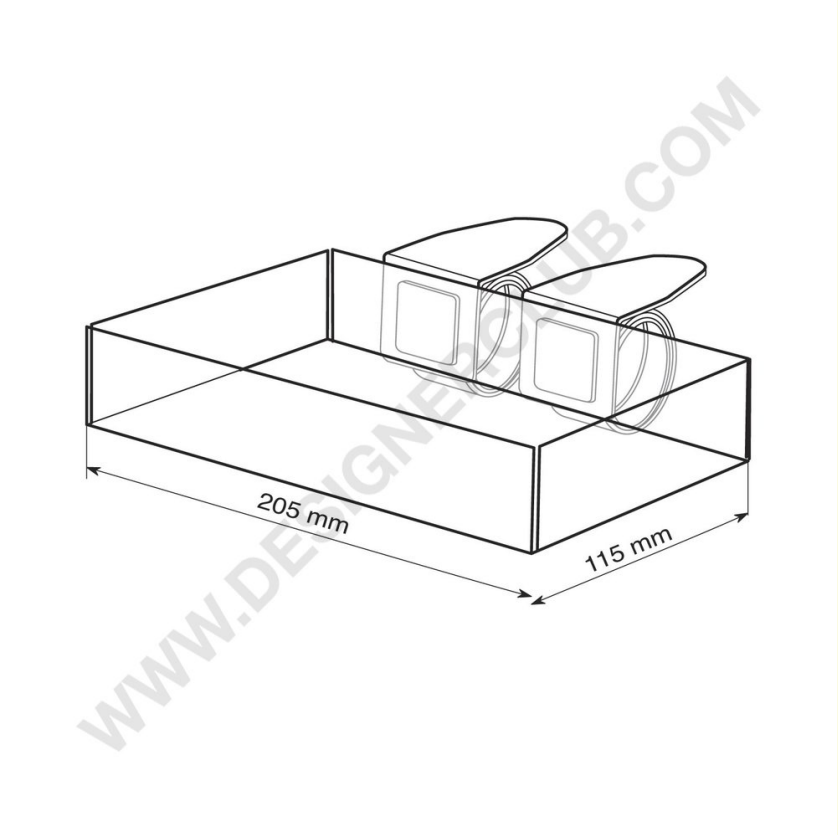

7 OTHER

7 OTHER

+39 0332 455 360 www.designerclub.com commerciale@designerclub.com
Designer Club S.R.L. Via 2 Giugno 28, 21022, Azzate (VA) , Italy

O Designer Club reserva-se o direito de alterar as especificações e dimensões dos produtos sem aviso prévio, excepto no caso de erros ou omissões. Copyright Designer Club s.r.l. 2023.