Ficha técnica

DESIGNER Club®
POS PRODUCTS & DISPLAYS

REF: 116 047

Espessura do parafuso de ligação plástica mm. 10 branco

Cor do parafuso de encadernação branco, Ø mm. 12, para montar mm. 10. Disponível também nas medidas de mm. 3, 5, 5,7, 8, 10, 13, 16, 20, 25, 30, 35, 40, 45, 50, 60.

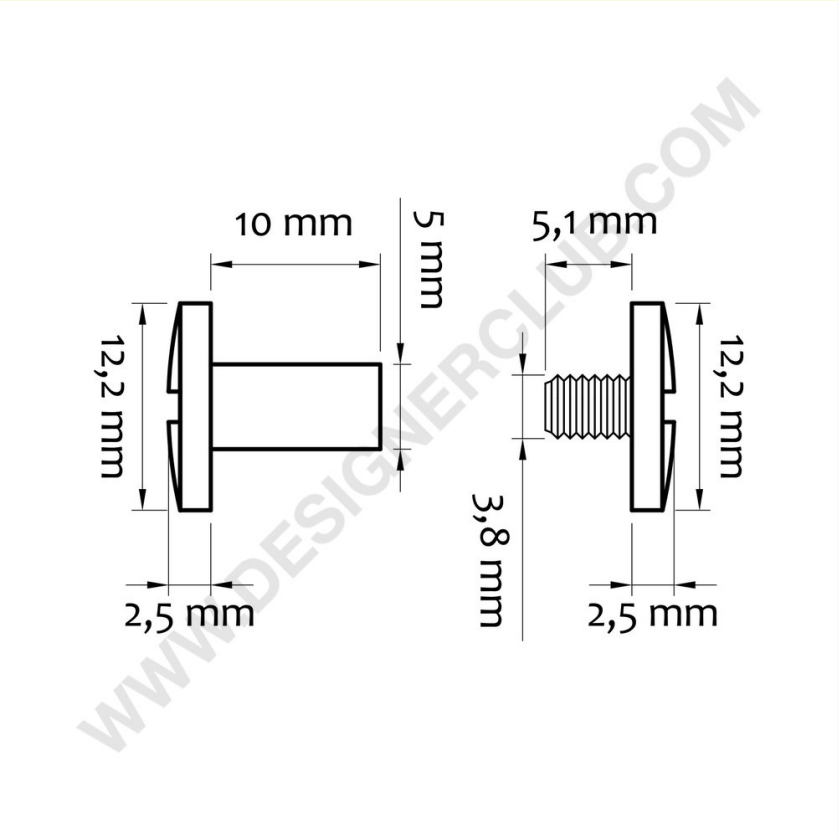

+39 0332 455 360 www.designerclub.com commerciale@designerclub.com
Designer Club S.R.L. Via 2 Giugno 28, 21022, Azzate (VA) , Italy

O Designer Club reserva-se o direito de alterar as especificações e dimensões dos produtos sem aviso prévio, excepto no caso de erros ou omissões. Copyright Designer Club s.r.l. 2023.