Ficha técnica

DESIGNER Club®
POS PRODUCTS & DISPLAYS

REF: 116 098
Espessura do parafuso de ligação de latão mm. 10

Parafuso de ligação em latão, cabeça mm. 10, para montar mm. 10. Disponível também nas medidas de mm. 3,5, 5, 8, 10, 13, 15, 20, 25, 30, 35, 40, 45, 50, 60, 70, 80, 90, 100.

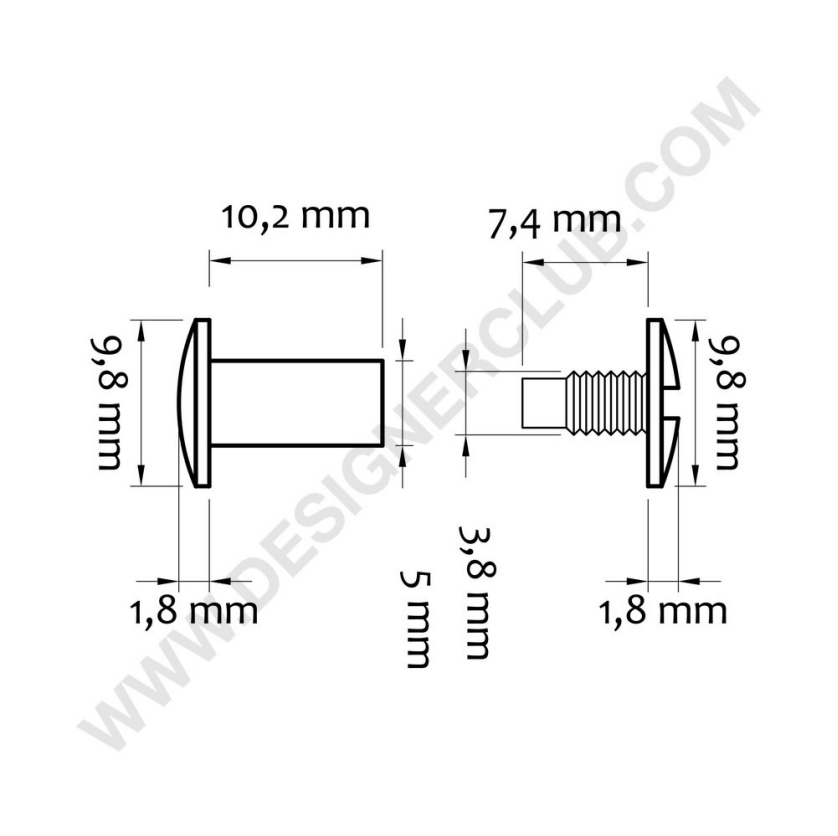

+39 0332 455 360 www.designerclub.com commerciale@designerclub.com
Designer Club S.R.L. Via 2 Giugno 28, 21022, Azzate (VA) , Italy

O Designer Club reserva-se o direito de alterar as especificações e dimensões dos produtos sem aviso prévio, excepto no caso de erros ou omissões. Copyright Designer Club s.r.l. 2023.