Ficha técnica

DESIGNER Club®
POS PRODUCTS & DISPLAYS

REF: 427 001
Base do mastro de bandeira adesiva 1 posição

Varão de bandeira de plástico branco, 1 posição a ser aplicada através de almofadas adesivas ou 4 furos para parafusos para fixação extra. Ideal para criar bandeira grande para uso interno e exteranl. Tamanhos 100x50 mm. Para ser utilizada com tubos de 18,5 mm de diâmetro.

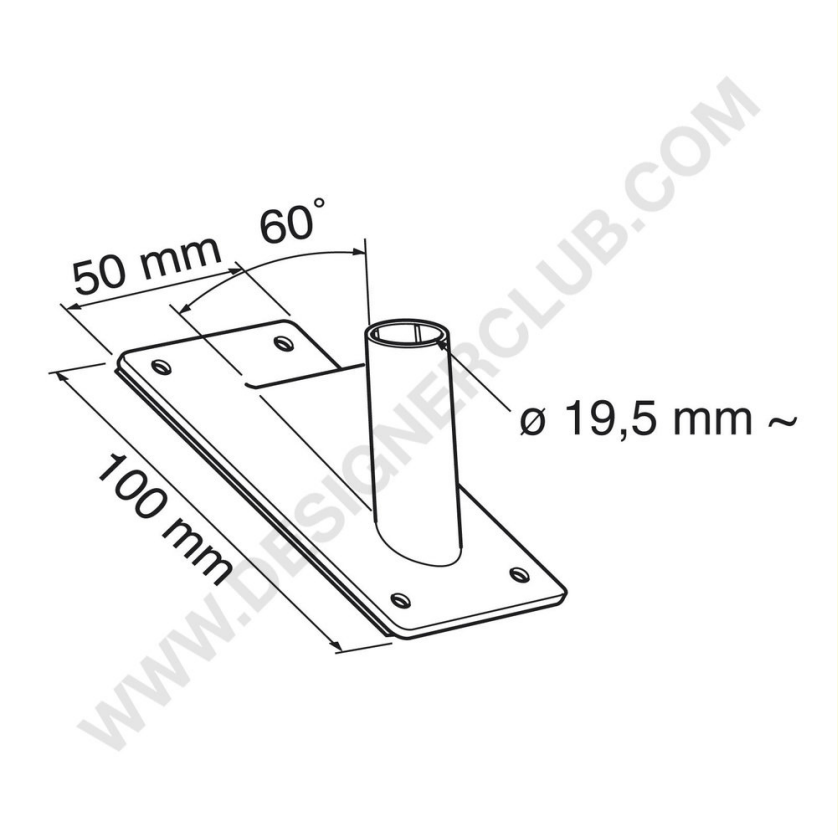

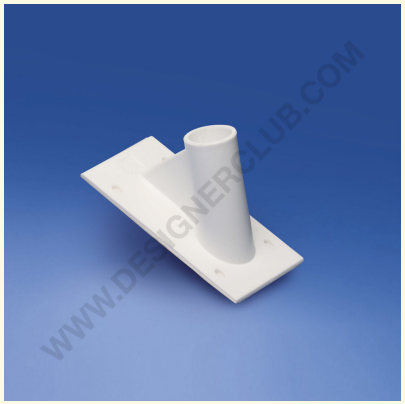

+39 0332 455 360 www.designerclub.com commerciale@designerclub.com
Designer Club S.R.L. Via 2 Giugno 28, 21022, Azzate (VA) , Italy

O Designer Club reserva-se o direito de alterar as especificações e dimensões dos produtos sem aviso prévio, excepto no caso de erros ou omissões. Copyright Designer Club s.r.l. 2023.