Fiche technique

DESIGNER Club®
POS PRODUCTS & DISPLAYS

REF: 351 353
Système de revêtement de poussoir de stock Sprong petit

Système de face Small adapté aux petits produits comme les barres de chocolat etc.

Face en PC, poussoir en PP recyclé.

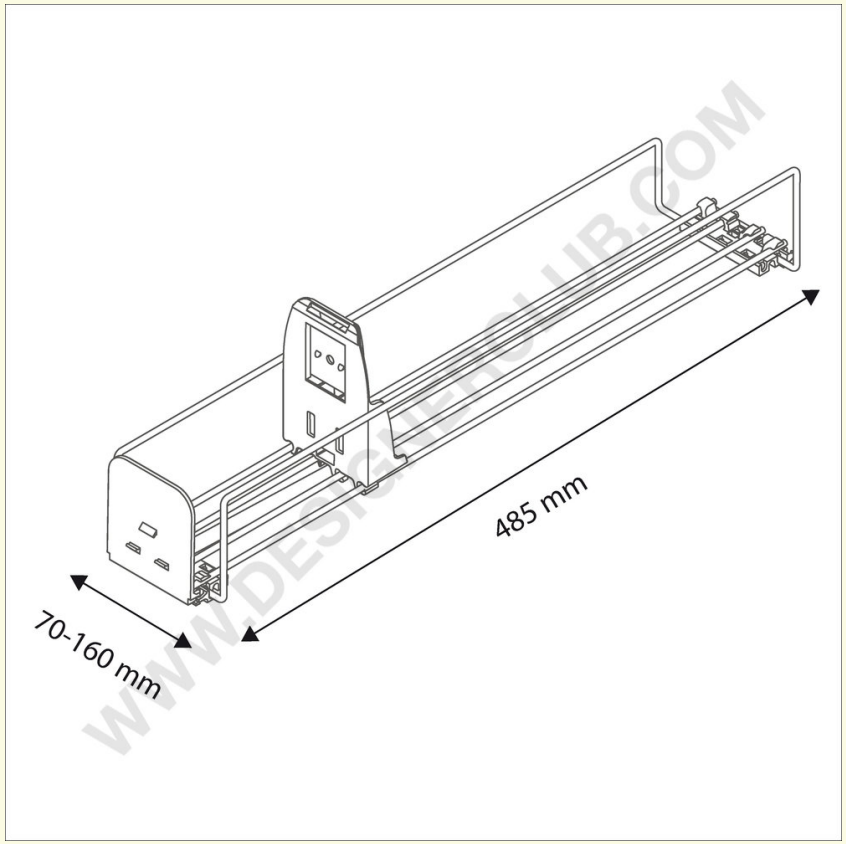

+39 0332 455 360 www.designerclub.com commerciale@designerclub.com
Designer Club S.R.L. Via 2 Giugno 28, 21022, Azzate (VA) , Italy

Designer Club se réserve le droit de modifier les spécifications et les dimensions des produits sans préavis, sauf en cas d'erreur ou d'omission. Copyright Designer Club s.r.l. 2023.