Fiche technique

DESIGNER Club®
POS PRODUCTS & DISPLAYS

REF: 112 218
Support transparent pour bande cross merchandising

Support à utiliser avec 1 clip escargot ref. 112 221.
Solution efficace pour l'exposition à l'étagère des sacs ou articles avec le blister cartonné.
Clip escargot, visses et bande cross merchandising ref. 111 642 pas comprises.

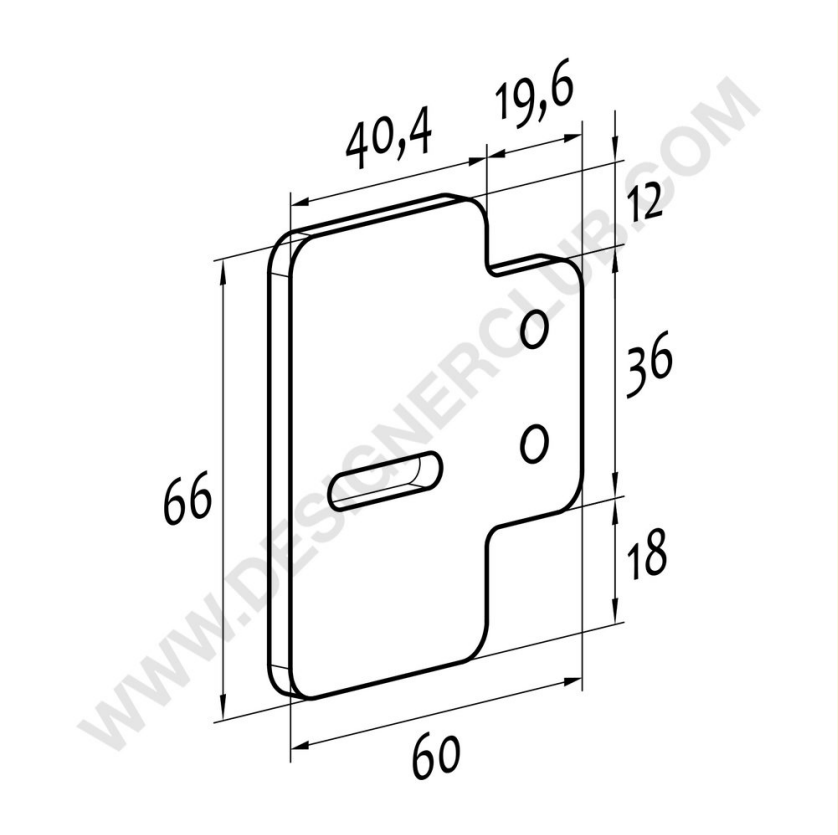

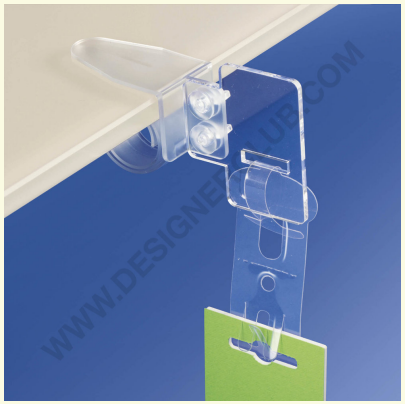

7 OTHER

41 ALU

41 ALU

+39 0332 455 360 www.designerclub.com commerciale@designerclub.com
Designer Club S.R.L. Via 2 Giugno 28, 21022, Azzate (VA) , Italy

Designer Club se réserve le droit de modifier les spécifications et les dimensions des produits sans préavis, sauf en cas d'erreur ou d'omission. Copyright Designer Club s.r.l. 2023.