Fiche technique

DESIGNER Club®
POS PRODUCTS & DISPLAYS

REF: 143 050
Porte-étiquette repliable 25x27 mm. pour diametre 4,8 mm.

Porte-étiquette transparent pour broches double en plastique avec embout et metal avec diamètre du fil 4,8 mm. pour une étiquette de 25X27 mm.

Pas disponible, remplacé par la Réf. 143 042

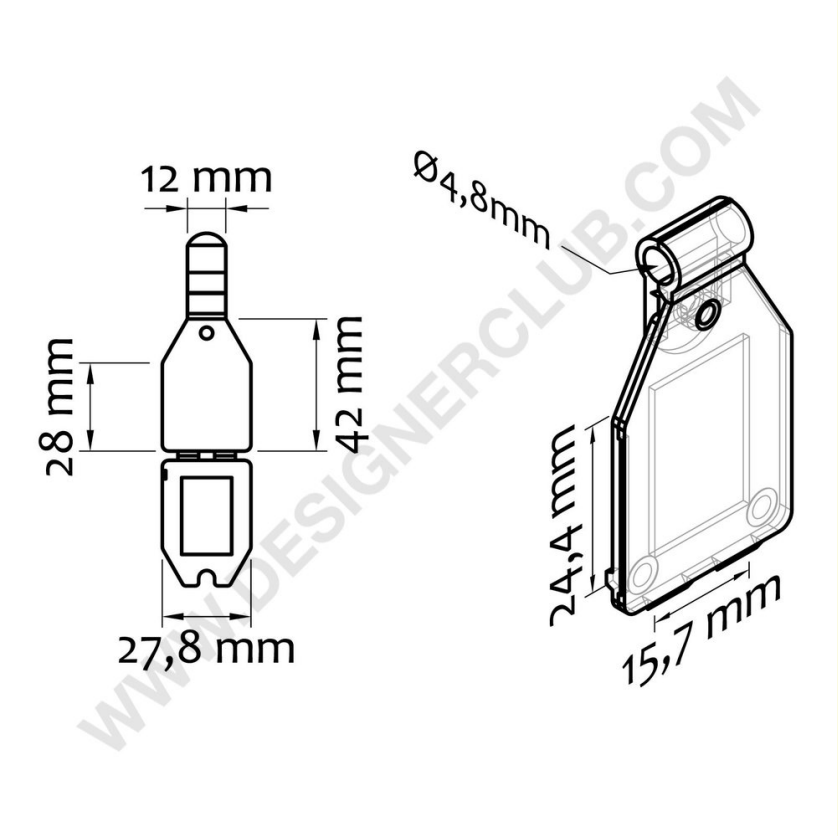

+39 0332 455 360 www.designerclub.com commerciale@designerclub.com
Designer Club S.R.L. Via 2 Giugno 28, 21022, Azzate (VA) , Italy

Designer Club se réserve le droit de modifier les spécifications et les dimensions des produits sans préavis, sauf en cas d'erreur ou d'omission. Copyright Designer Club s.r.l. 2023.