Fiche technique

DESIGNER Club®
POS PRODUCTS & DISPLAYS

REF: 112 042
Enveloppe transparente 108x150 mm. avec trou

Enveloppe transparente à utiliser avec du fil de nylon et le bouton rond ref. 410 297 pour appliquer messages de 108x150 mm. sur des meubles ou étagères.
Autres dimensions et couleurs sur demande.

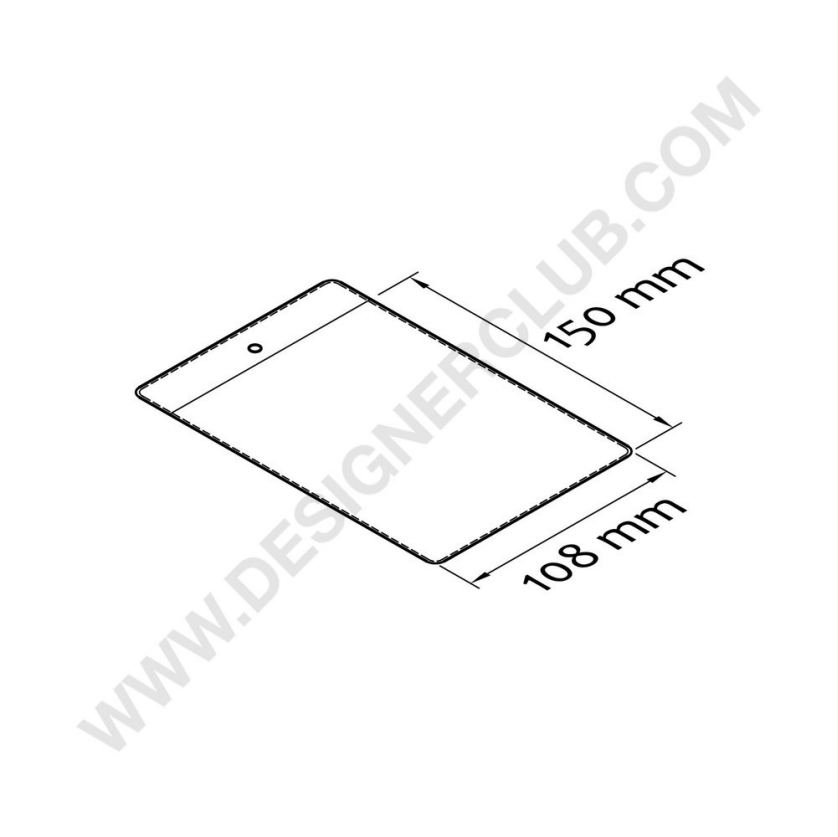

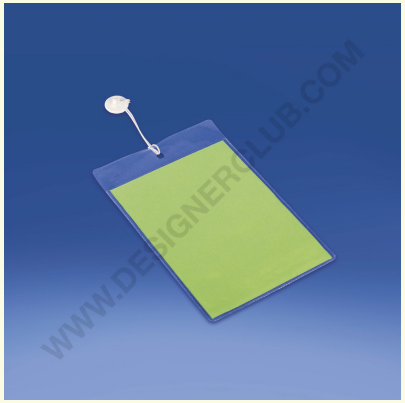

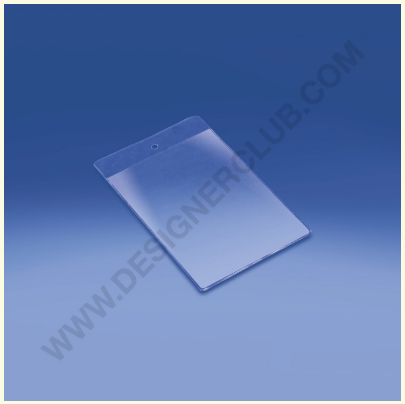

3
PVC

+39 0332 455 360 www.designerclub.com commerciale@designerclub.com
Designer Club S.R.L. Via 2 Giugno 28, 21022, Azzate (VA) , Italy

Designer Club se réserve le droit de modifier les spécifications et les dimensions des produits sans préavis, sauf en cas d'erreur ou d'omission. Copyright Designer Club s.r.l. 2023.