Fiche technique

DESIGNER Club®
POS PRODUCTS & DISPLAYS

REF: 112 226
Fronton pour clips escargots avec face adhesive 25x5 cm

Solution simple pour la pharmacie et la parfumerie. Ne gène pas la prise des produits.
Nous pouvons réaliser des kits et faire la sérigraphie. Comprend: 1 fronton et 2 clips escargots avec adhesive ref. 112 220 (pas appliqués).

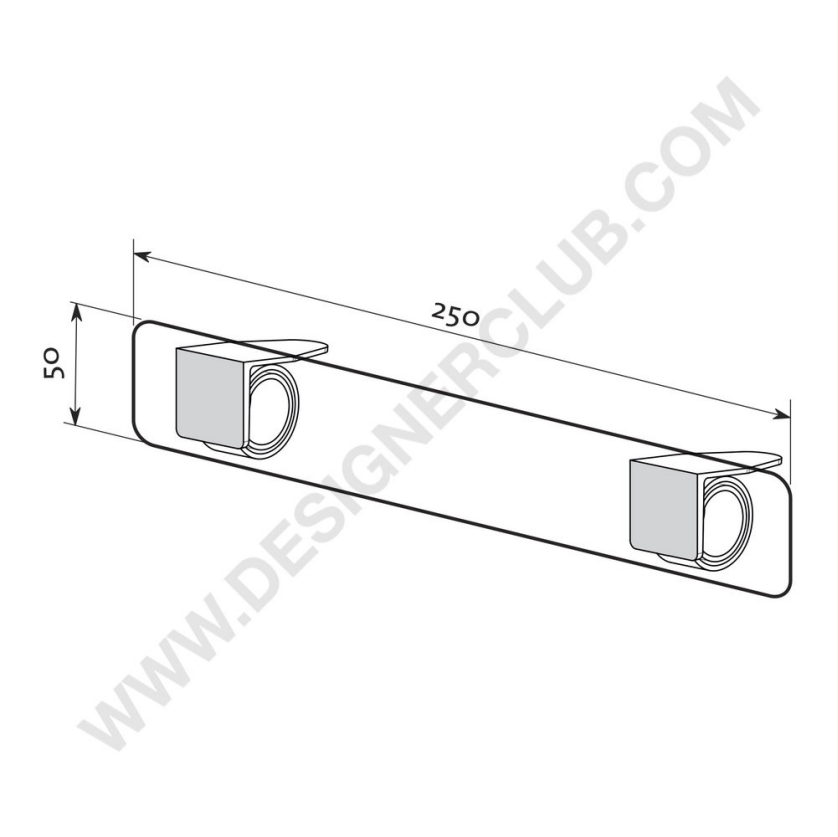

+39 0332 455 360 www.designerclub.com commerciale@designerclub.com
Designer Club S.R.L. Via 2 Giugno 28, 21022, Azzate (VA) , Italy

Designer Club se réserve le droit de modifier les spécifications et les dimensions des produits sans préavis, sauf en cas d'erreur ou d'omission. Copyright Designer Club s.r.l. 2023.