Fiche technique

DESIGNER Club®
POS PRODUCTS & DISPLAYS

REF: 142 821
Broche large renforcÉe 100 mm, pour fonds multi-lames avec embout long pour p.É.

Broche large renforcée pour fond multi-lame 100 mm, équipée d'un embout LONG pour support porte-étiquette.
Couleur noir: réf. 144 831.
Couleur transparent: réf. 144 841.

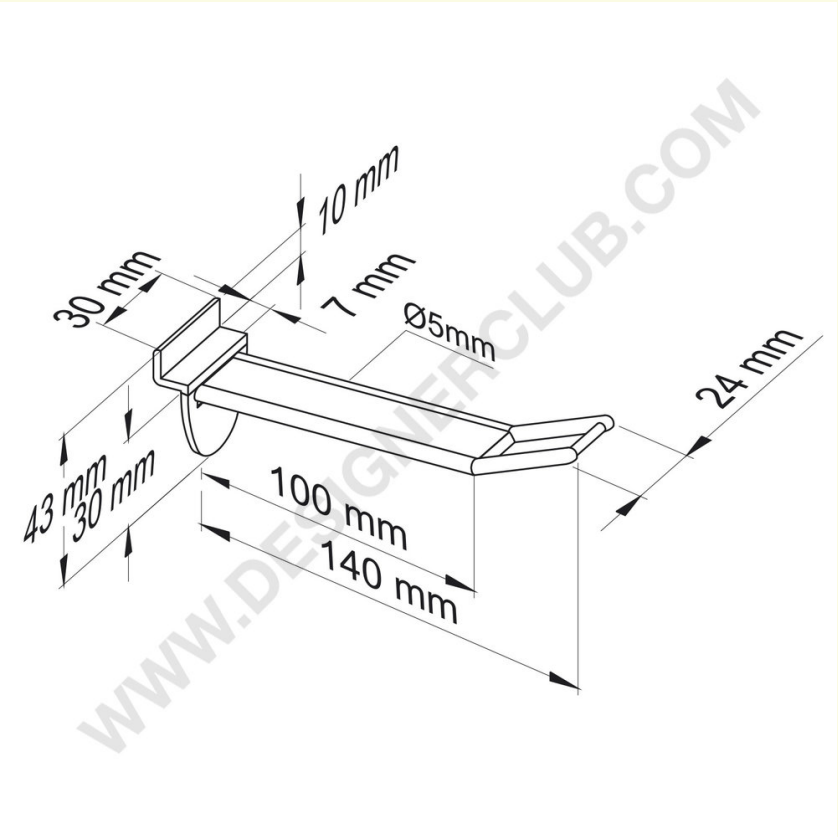

+39 0332 455 360 www.designerclub.com commerciale@designerclub.com
Designer Club S.R.L. Via 2 Giugno 28, 21022, Azzate (VA) , Italy

Designer Club se réserve le droit de modifier les spécifications et les dimensions des produits sans préavis, sauf en cas d'erreur ou d'omission. Copyright Designer Club s.r.l. 2023.