# Fiche technique

DESIGNER Club®
POS PRODUCTS & DISPLAYS

## REF: 142 501
**Broche plastique renforcÉe blanche auto-perf.100 mm. embout court pour p.e.**

**Broche large renforcée blanche auto perforante 100 mm, équipée d'un embout pour support porte-étiquette (non inclus).**
**Couleur noir: réf. 142 511.**
**Couleur transparent: réf. 142 521.**

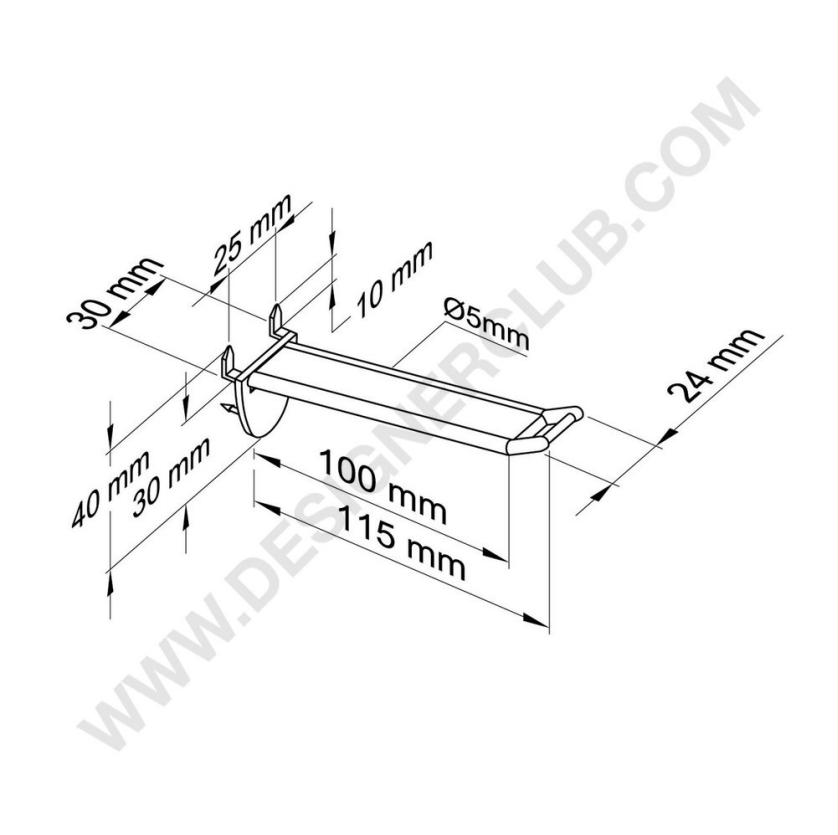


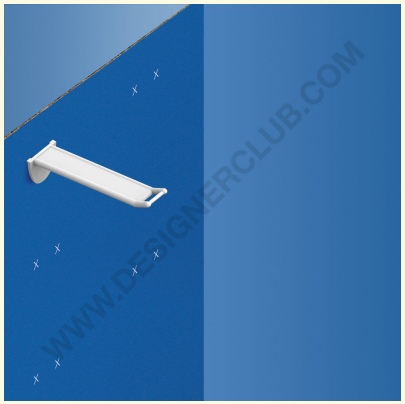

7
OTHER


**+39 0332 455 360 www.designerclub.com commerciale@designerclub.com**
**Designer Club S.R.L. Via 2 Giugno 28, 21022, Azzate (VA) , Italy**



**Designer Club se réserve le droit de modifier les spécifications et les dimensions des produits sans préavis, sauf en cas d'erreur ou d'omission. Copyright Designer Club s.r.l. 2023.**