Fiche technique

DESIGNER Club®
POS PRODUCTS & DISPLAYS

REF: P13C32
Base Ø 50 mm. avec tige 50 mm. et porte-message 27 mm

Base Ø 50 avec tige 50 mm. et porte-message 27 mm.
Hauteur totale 89,5 mm.

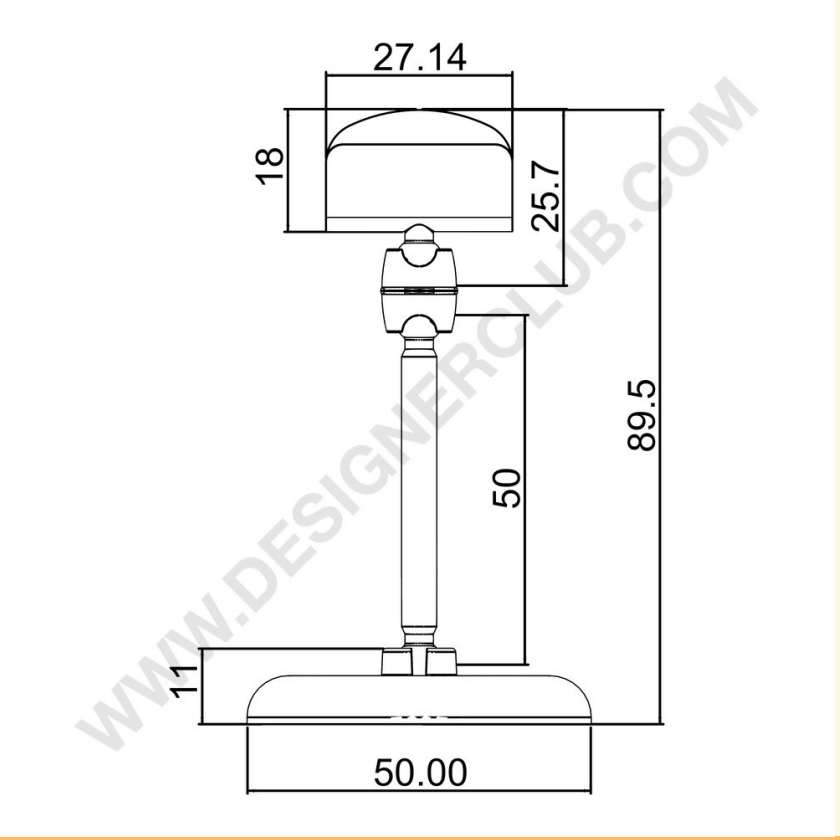

WWW.DESIGNERCLUB.COM

WWW.DESIGNERCLUB.COM

+39 0332 455 360 www.designerclub.com commerciale@designerclub.com
Designer Club S.R.L. Via 2 Giugno 28, 21022, Azzate (VA) , Italy

Designer Club se réserve le droit de modifier les spécifications et les dimensions des produits sans préavis, sauf en cas d'erreur ou d'omission. Copyright Designer Club s.r.l. 2023.