Fiche technique

DESIGNER Club®
POS PRODUCTS & DISPLAYS

REF: 113 726
Bande cross merchandising avec trou

Bande cross merchandising à fixer à la pince plastique avec platine 4 trous par une vis ou à utiliser avec le support ref. 113 727 pour exposer des produits sur les deux côtés.
Pince plastique et vis non inclus.

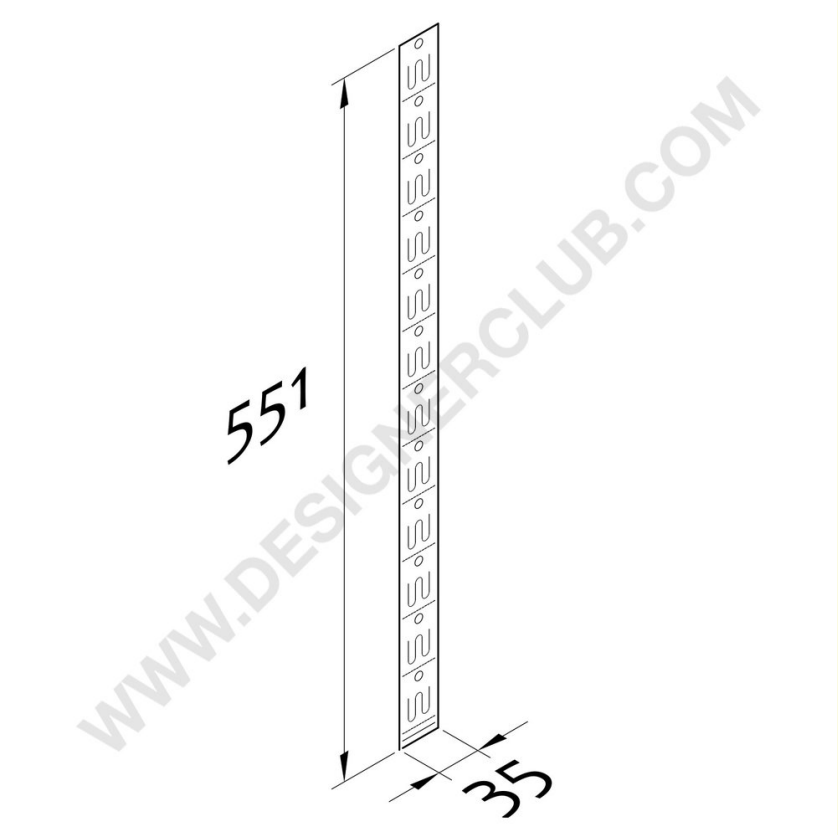

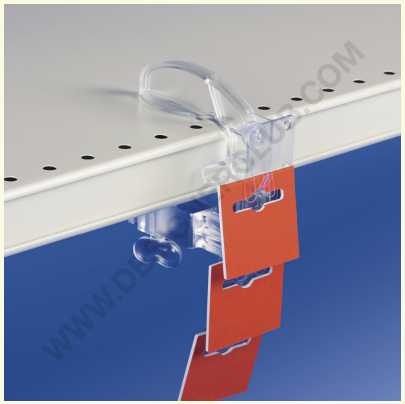

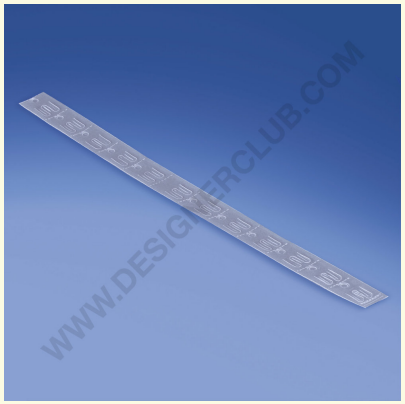

3
PVC

+39 0332 455 360 www.designerclub.com commerciale@designerclub.com
Designer Club S.R.L. Via 2 Giugno 28, 21022, Azzate (VA) , Italy

Designer Club se réserve le droit de modifier les spécifications et les dimensions des produits sans préavis, sauf en cas d'erreur ou d'omission. Copyright Designer Club s.r.l. 2023.