Ficha técnica

DESIGNER Club®
POS PRODUCTS & DISPLAYS

REF: 112 226
Frontal para pinzas de caracol con adhesivo cm 25x5

Solución sencilla para farmacia y perfumería. Permite tomar el producto sin obstrucción. Podemos realizar kits y serigrafiar el frontal. Compuesto por: 1 frontal y 2 clips de caracol con adhesivo ref. 112 220 (no aplicado).

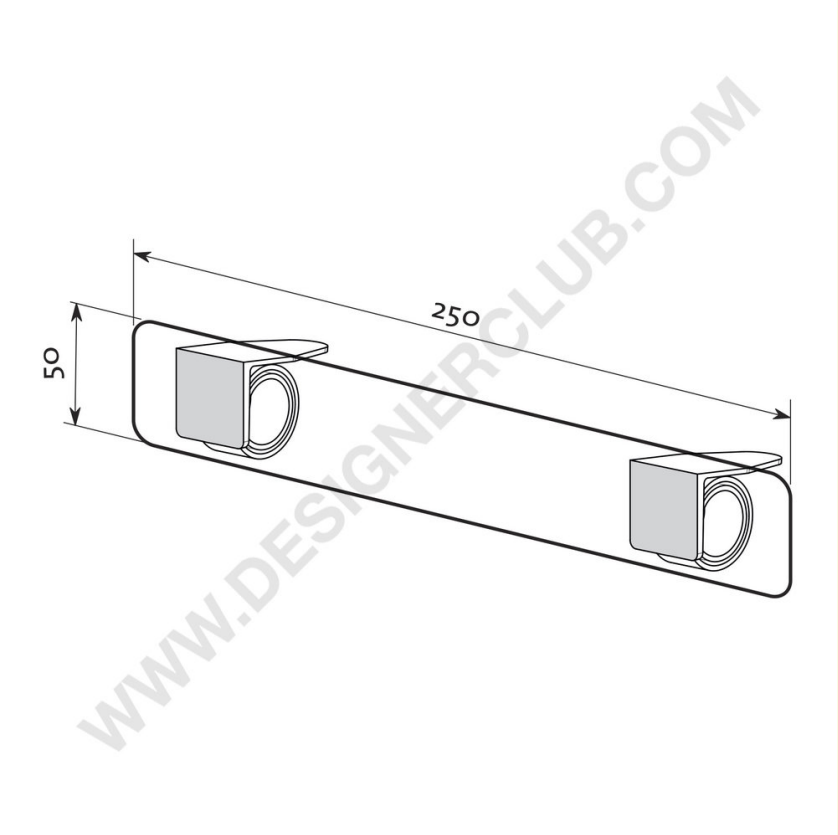

+39 0332 455 360 www.designerclub.com commerciale@designerclub.com
Designer Club S.R.L. Via 2 Giugno 28, 21022, Azzate (VA) , Italy

Designer Club se reserva el derecho de cambiar las especificaciones y dimensiones de los productos sin previo aviso, salvo por errores u omisiones. Copyright Designer Club s.r.l. 2023.