# Ficha técnica

DESIGNER Club®
POS PRODUCTS & DISPLAYS

## REF: 114 553
**Escritorio ovalado**

**Espesor de la parte superior blanca mm. 18Espesor del estante intermedio mm. 8Espesor del panel personalizable mm. 3Fácil montaje sin necesidad de herramientasCambio de panel rápido y prácticoPanel frontal de impresión digital: 90 x 90 cmImpresión digital panel lateral: 40 x 91 cm**

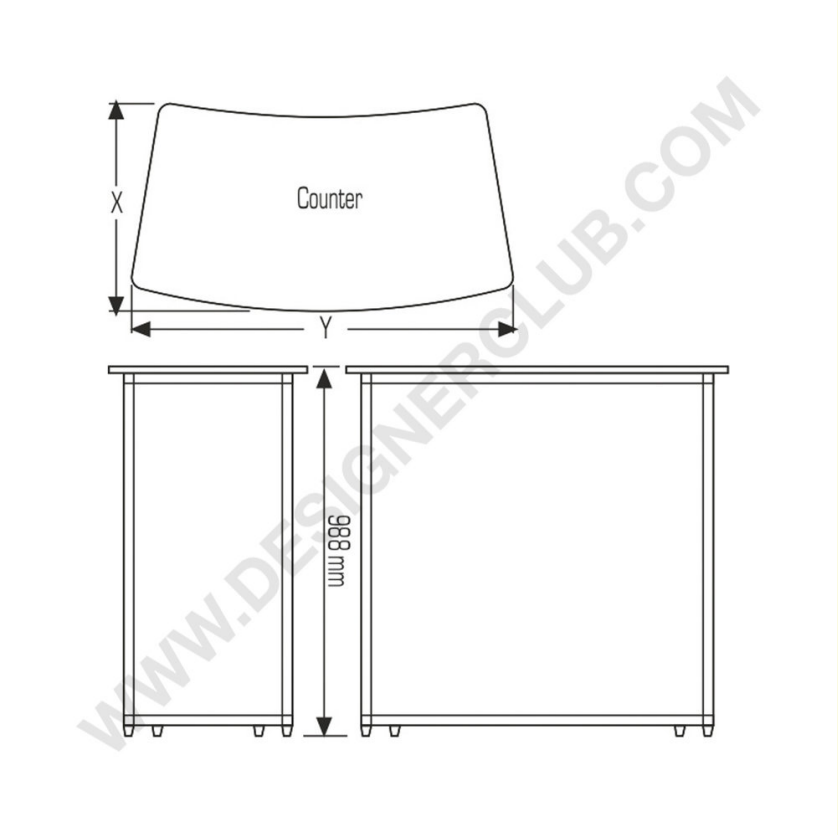

**+39 0332 455 360 www.designerclub.com commerciale@designerclub.com**
**Designer Club S.R.L. Via 2 Giugno 28, 21022, Azzate (VA) , Italy**



**Designer Club se reserva el derecho de cambiar las especificaciones y dimensiones de los productos sin previo aviso, salvo por errores u omisiones. Copyright Designer Club s.r.l. 2023.**