# Datenblatt

DESIGNER Club®
POS PRODUCTS & DISPLAYS

## REF: 111 905
**Verstärkte Balkenplatte für Griffe Ref. 429 784-794 und 429 785-795**

**Balck Kunststoff rechteckige verstärkte Platte als Verstärkung für Griffe zu verwenden ref. 429 784, 429 794, 429 785 und 429 795.**

**>**

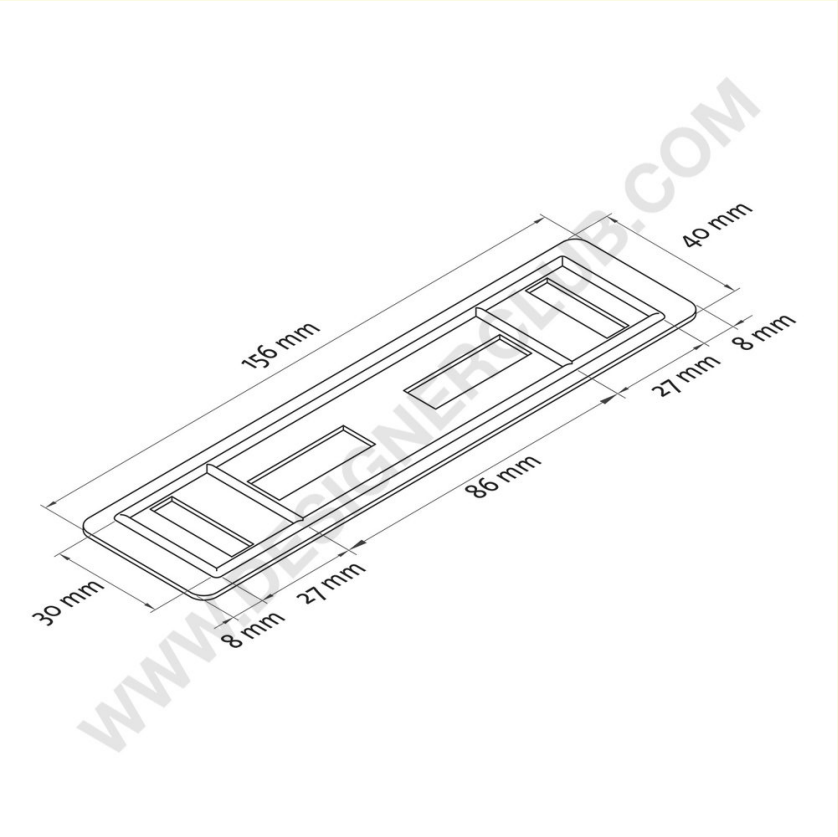


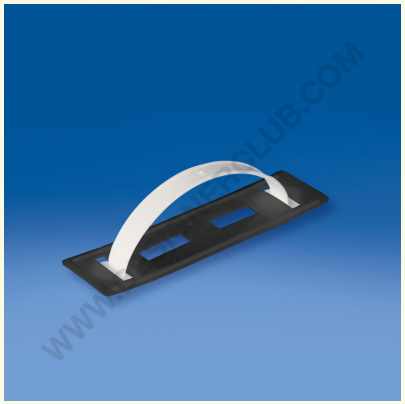

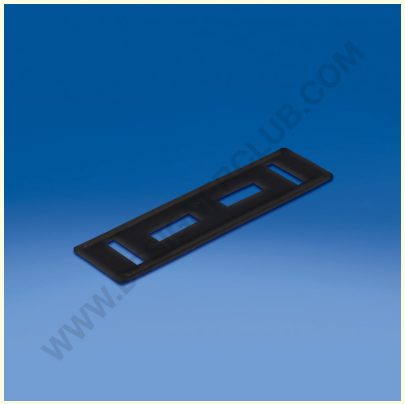


**+39 0332 455 360 www.designerclub.com commerciale@designerclub.com**
**Designer Club S.R.L. Via 2 Giugno 28, 21022, Azzate (VA) , Italy**

Designer Club behält sich das Recht vor, Spezifikationen und Abmessungen von Produkten ohne Vorankündigung zu ändern, außer bei Fehlern oder Auslassungen. Copyright Designer Club s.r.l. 2023.