Datenblatt

DESIGNER Club®
POS PRODUCTS & DISPLAYS

REF: 111 187
90° Regal-Talker mm. 150x50

Klarer Regal-Talker aus PETG 1 mm, Größe mm. 150x50 mm. 90° gebogen, um mit Klebe- oder Magnetband am Regal befestigt zu werden (nicht im Lieferumfang enthalten; auf Anfrage erhältlich) Andere Größen und Materialien auf Anfrage.

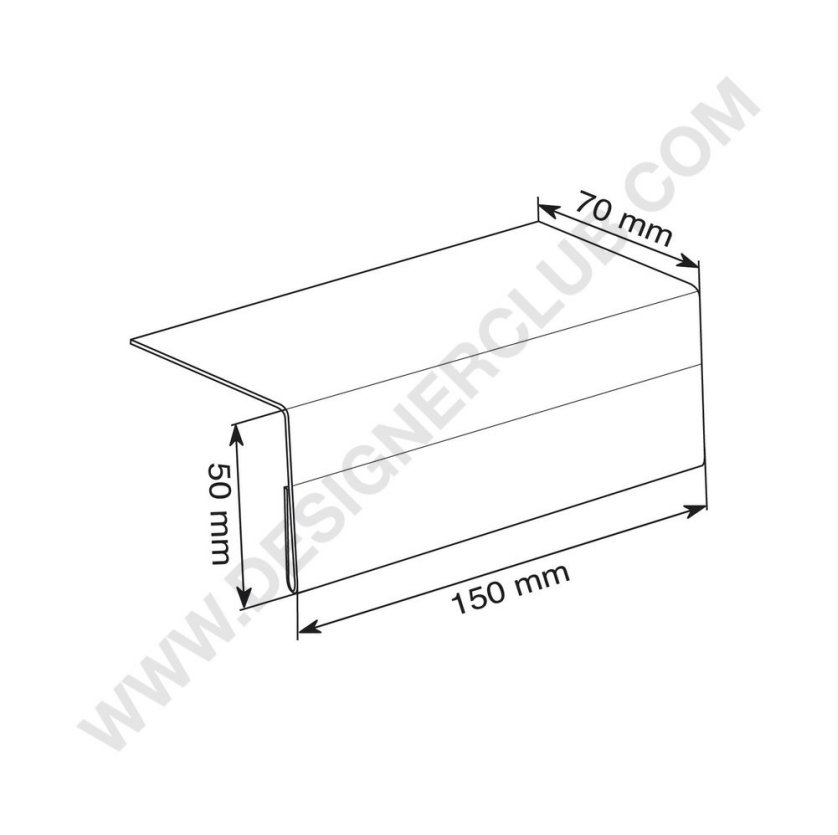

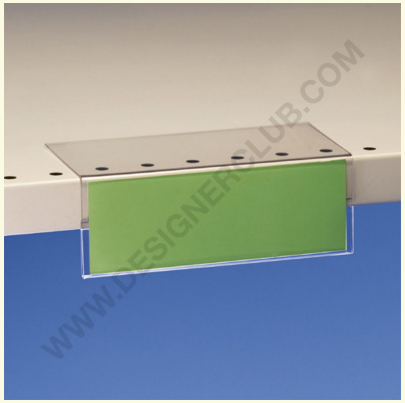

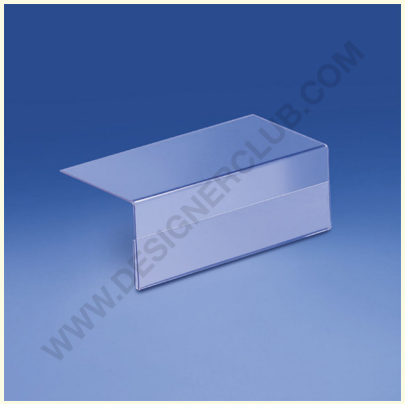

7
OTHER

+39 0332 455 360 www.designerclub.com commerciale@designerclub.com
Designer Club S.R.L. Via 2 Giugno 28, 21022, Azzate (VA) , Italy

Designer Club behält sich das Recht vor, Spezifikationen und Abmessungen von Produkten ohne Vorankündigung zu ändern, außer bei Fehlern oder Auslassungen. Copyright Designer Club s.r.l. 2023.