Datenblatt

DESIGNER Club®
POS PRODUCTS & DISPLAYS

REF: 115 260
Menütafel freistehend A4

Freistehende Menütafel, fester Mast. Ausgestattet mit Klapprahmen und Schutzfolie in Antiglare. Geeignet für Hoch- und Querformat vertikal und horizontal, Format Poster 210 x 297 mm, Kopierfläche horizontal mm. 288 x 201, Höhe mm. 900, Kopierfläche vertikal 201 x 288, Höhe mm. 900.

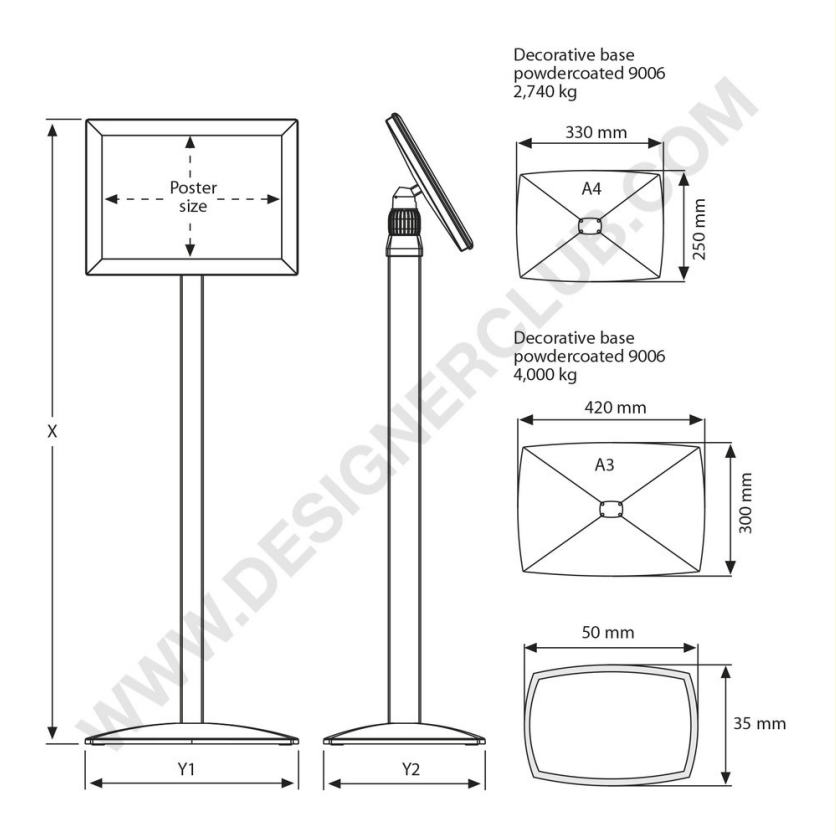

+39 0332 455 360 www.designerclub.com commerciale@designerclub.com
Designer Club S.R.L. Via 2 Giugno 28, 21022, Azzate (VA) , Italy

Designer Club behält sich das Recht vor, Spezifikationen und Abmessungen von Produkten ohne Vorankündigung zu ändern, außer bei Fehlern oder Auslassungen. Copyright Designer Club s.r.l. 2023.