Datenblatt

DESIGNER Club®
POS PRODUCTS & DISPLAYS

REF: 112 218
Transparenter Träger für Merchandisingstreifen

Transparente Halterung für Hängetaschen oder Blisterprodukte. Eine effektive und platzsparende Lösung. Schneckenklammer (Art.-Nr. 112 221), Schrauben und Merchandising-Streifen (Art.-Nr. 111642) nicht enthalten. Erhältlich in anderen Materialien.

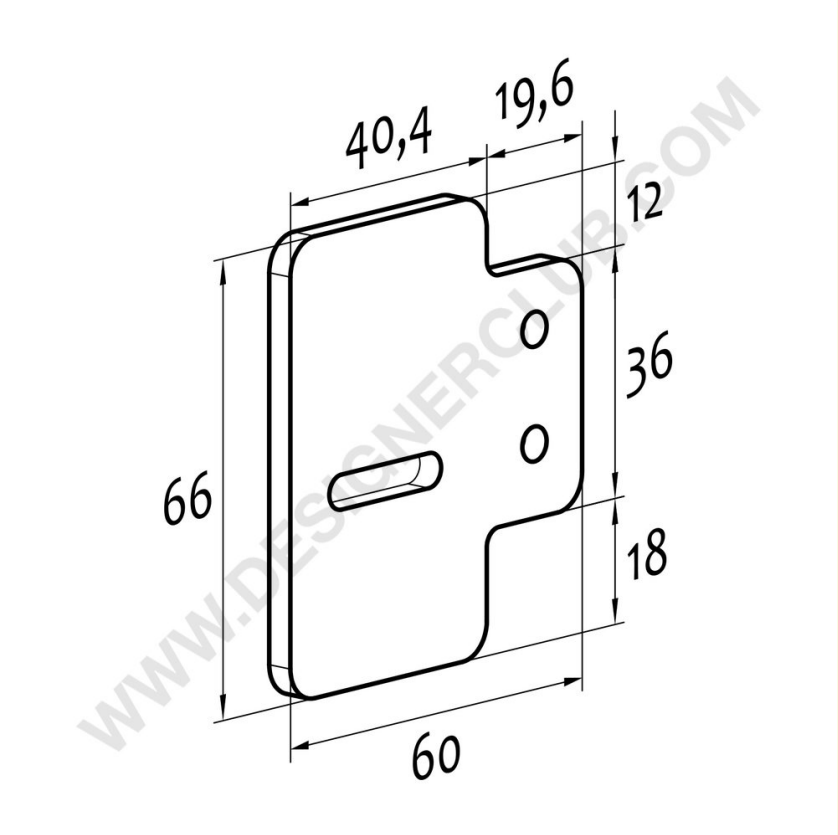

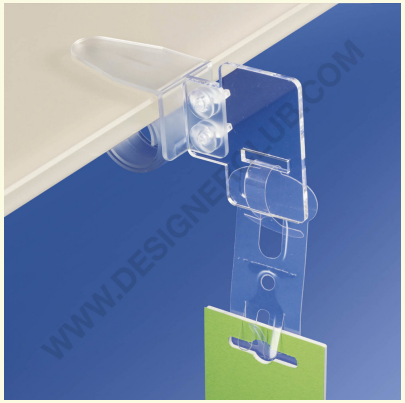

7 OTHER

41 ALU

41 ALU

+39 0332 455 360 www.designerclub.com commerciale@designerclub.com
Designer Club S.R.L. Via 2 Giugno 28, 21022, Azzate (VA) , Italy

Designer Club behält sich das Recht vor, Spezifikationen und Abmessungen von Produkten ohne Vorankündigung zu ändern, außer bei Fehlern oder Auslassungen. Copyright Designer Club s.r.l. 2023.