Scheda prodotto

DESIGNER Club®
POS PRODUCTS & DISPLAYS

REF: 116 121
Vite in plastica con foro passante bianca per spessore mm. 10

Vite in plastica per rilegatura colore bianco con foro passante diam. mm. 6, testa mm. 12 per rilegare spessori di mm. 10. Disponibile anche nelle misure di mm. 3, 5, 10, 15, 20, 30, 40, 50.

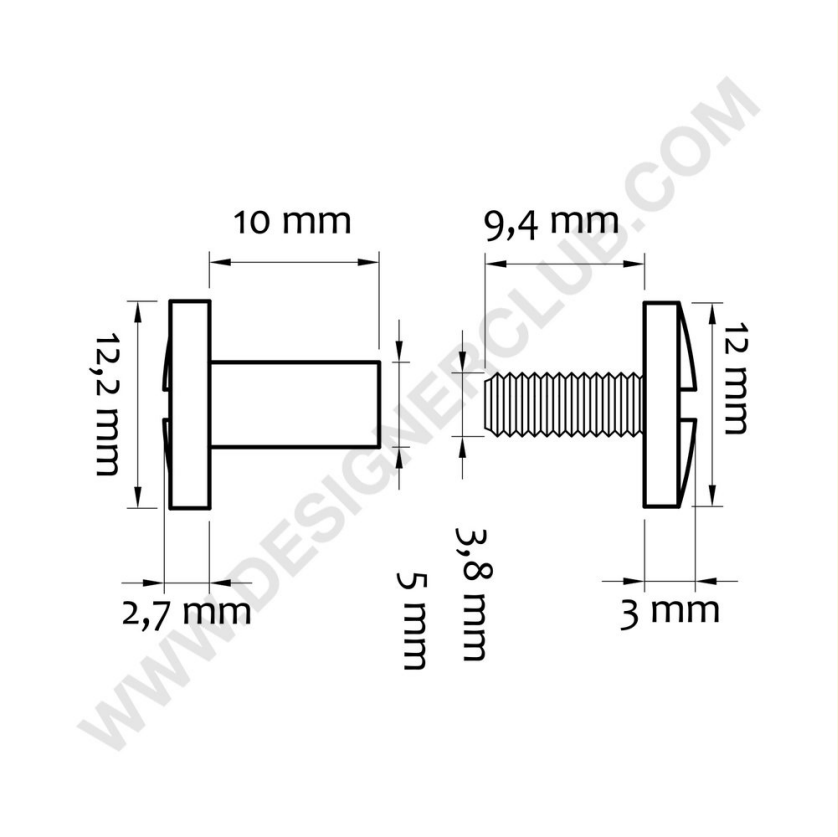

+39 0332 455 360 www.designerclub.com commerciale@designerclub.com
Designer Club S.R.L. Via 2 Giugno 28, 21022, Azzate (VA) , Italy

Designer Club si riserva il diritto di cambiare le caratteristiche e le dimensioni dei prodotti senza preavviso, salvo errori od omissioni. Copyright Designer Club s.r.l. 2023.