Scheda prodotto

DESIGNER Club®
POS PRODUCTS & DISPLAYS

REF: 450 193
Gripper a gancio per trasversali (90° verticali)

Gripper in plastica trasparente lunghezza mm. 19 per spessore massimo del supporto da inserie: tra mm. 1,5 e mm. 2. Permette di esporre sul profilo scanner un messaggio a bandiera.

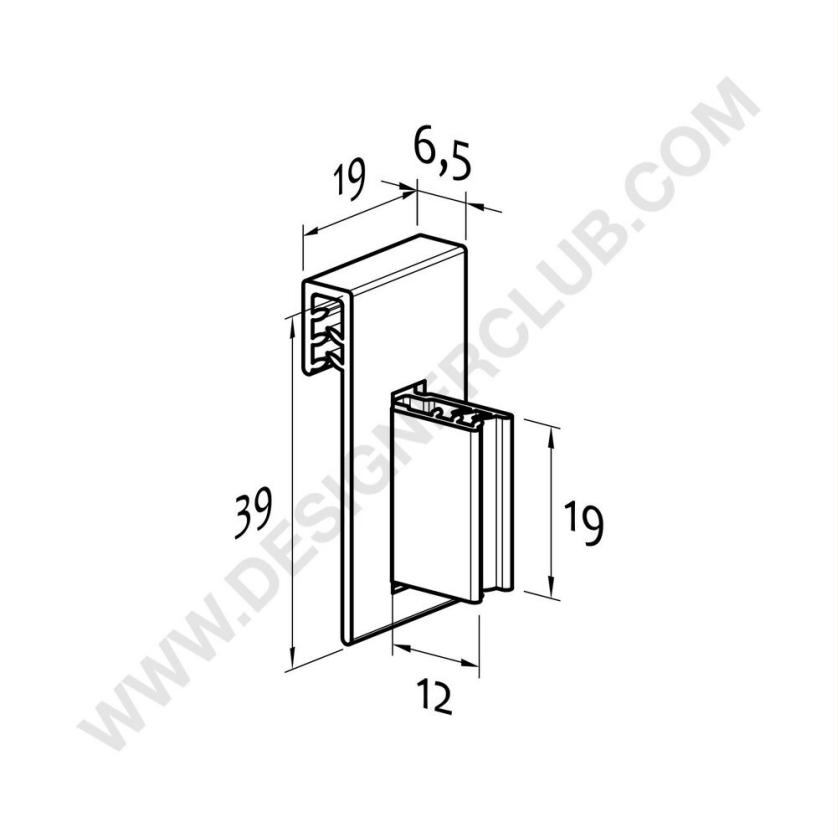

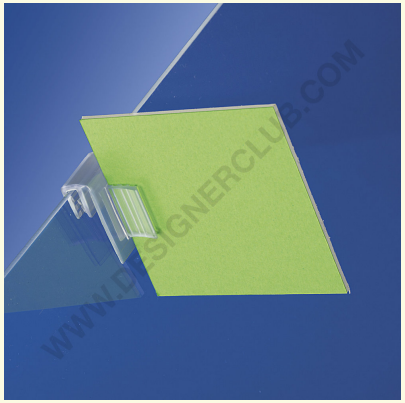

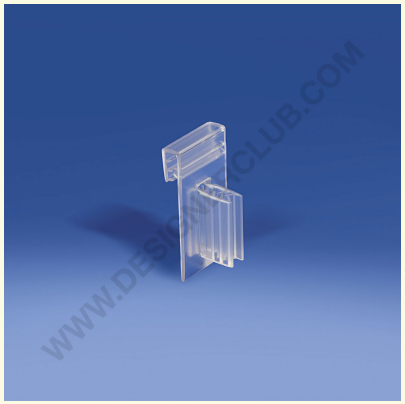

3
PVC

+39 0332 455 360 www.designerclub.com commerciale@designerclub.com
Designer Club S.R.L. Via 2 Giugno 28, 21022, Azzate (VA) , Italy

Designer Club si riserva il diritto di cambiare le caratteristiche e le dimensioni dei prodotti senza preavviso, salvo errori od omissioni. Copyright Designer Club s.r.l. 2023.