Scheda prodotto

DESIGNER Club®
POS PRODUCTS & DISPLAYS

REF: 112 627
Bullone testa mm. 27 per spessori da mm. 6 a 21 trasparente

Bullone ad avvitamento in plastica colore trasparente, testa mm. 27, per assemblare spessori da mm. 6 a mm. 21.

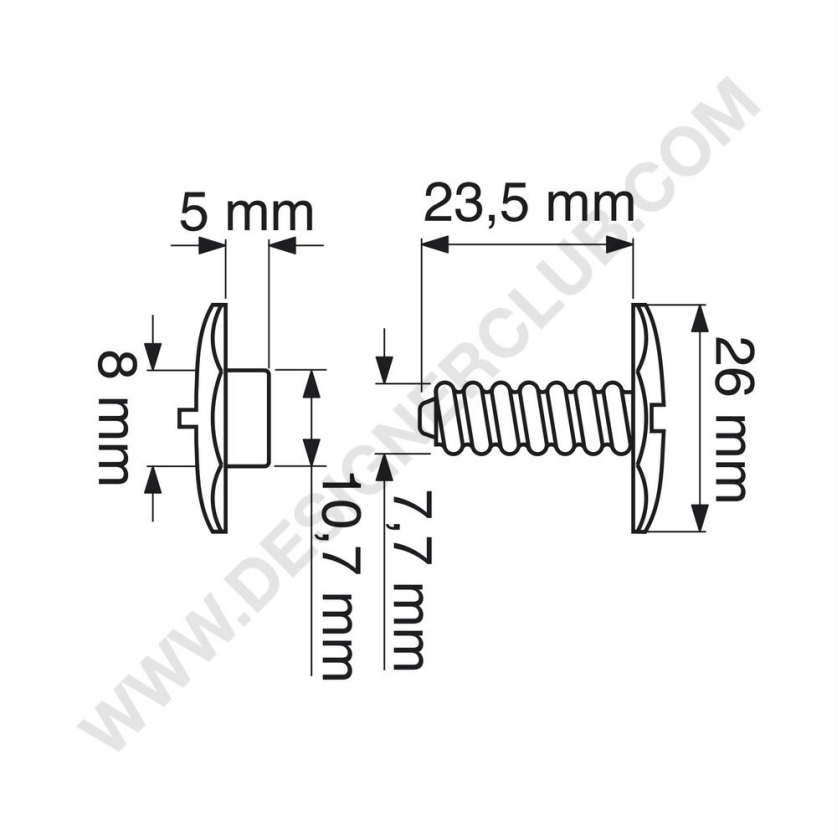

7
OTHER

+39 0332 455 360 www.designerclub.com commerciale@designerclub.com
Designer Club S.R.L. Via 2 Giugno 28, 21022, Azzate (VA) , Italy

Designer Club si riserva il diritto di cambiare le caratteristiche e le dimensioni dei prodotti senza preavviso, salvo errori od omissioni. Copyright Designer Club s.r.l. 2023.