Scheda prodotto

DESIGNER Club®
POS PRODUCTS & DISPLAYS

REF: 142 734
Broche (gancio) rinforzata bianca per pannelli forati mm. 250 con porta etichette grande

Broche (gancio) larga rinforzata per pannelli forati in plastica bianca mm. 250 con attacco per porta etichette grande (fornito a parte su richiesta).
Colore nero: ref. 142 744.
Colore trasparente: ref. 142 754.

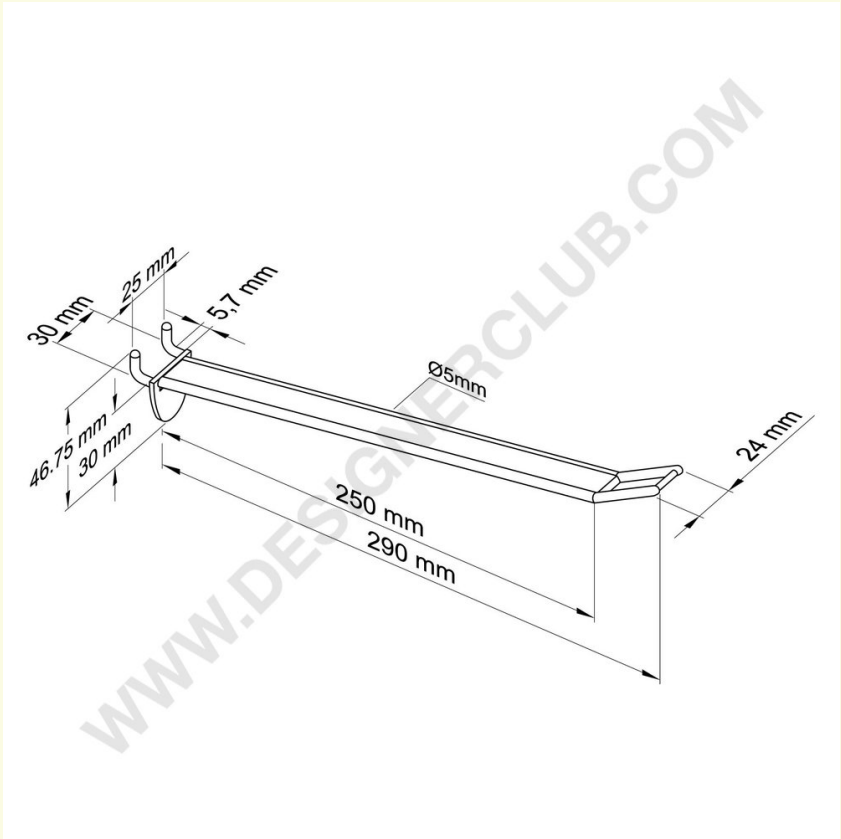

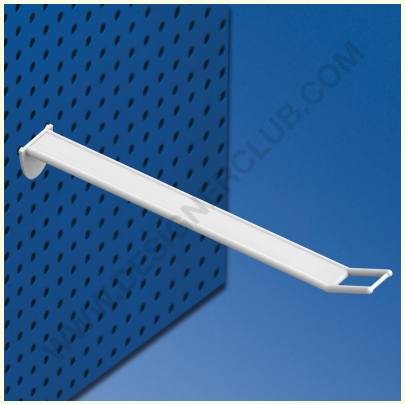

7
OTHER

+39 0332 455 360 www.designerclub.com commerciale@designerclub.com
Designer Club S.R.L. Via 2 Giugno 28, 21022, Azzate (VA) , Italy

Designer Club si riserva il diritto di cambiare le caratteristiche e le dimensioni dei prodotti senza preavviso, salvo errori od omissioni. Copyright Designer Club s.r.l. 2023.