Scheda prodotto

DESIGNER Club®
POS PRODUCTS & DISPLAYS

REF: 112 544
Broche (gancio) doppia bianca per pannelli forati lungh. mm. 250

Broche (gancio) doppia per pannelli forati in plastica bianca mm. 250.
Colore nero: ref. 112 554.
Colore trasparente: ref. 113 158.

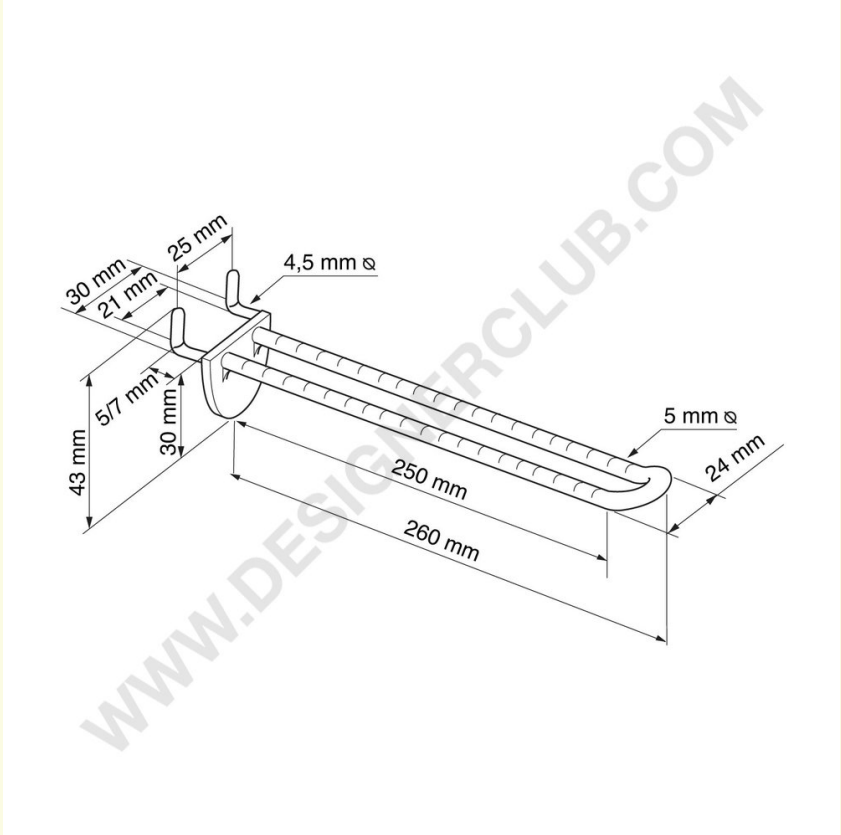

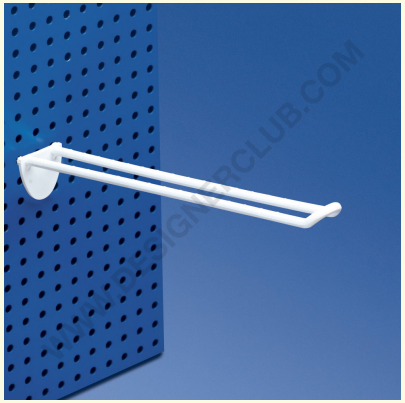

+39 0332 455 360 www.designerclub.com commerciale@designerclub.com
Designer Club S.R.L. Via 2 Giugno 28, 21022, Azzate (VA) , Italy

Designer Club si riserva il diritto di cambiare le caratteristiche e le dimensioni dei prodotti senza preavviso, salvo errori od omissioni. Copyright Designer Club s.r.l. 2023.