Scheda prodotto

DESIGNER Club®
POS PRODUCTS & DISPLAYS

REF: 142 631
Broche (gancio) larga rinforzata nera in plastica per pannelli dogati con p. e. corto lungh. mm. 100

Broche (gancio) larga rinforzata per dogati in plastica nera con aggancio porta etichette corto mm. 100.

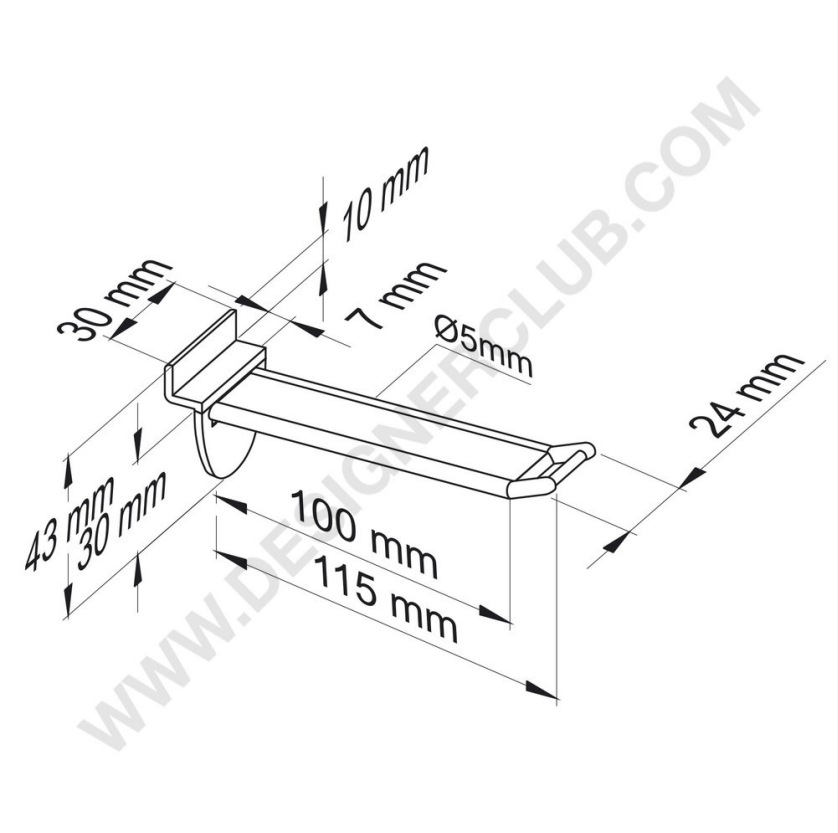

WWW.DESIGNERCLUB.COM

7
OTHER

+39 0332 455 360 www.designerclub.com commerciale@designerclub.com
Designer Club S.R.L. Via 2 Giugno 28, 21022, Azzate (VA) , Italy

Designer Club si riserva il diritto di cambiare le caratteristiche e le dimensioni dei prodotti senza preavviso, salvo errori od omissioni. Copyright Designer Club s.r.l. 2023.