Scheda prodotto

DESIGNER Club®
POS PRODUCTS & DISPLAYS

REF: 142 623

Broche (gancio) larga rinforzata bianca in plastica per pannelli dogati con p. e. corto lungh. mm. 200

Broche (gancio) larga rinforzata per dogati in plastica bianca con aggancio porta etichette corto mm. 200.
Colore nero ref. 142 633.
Colore trasparente ref. 142 643.

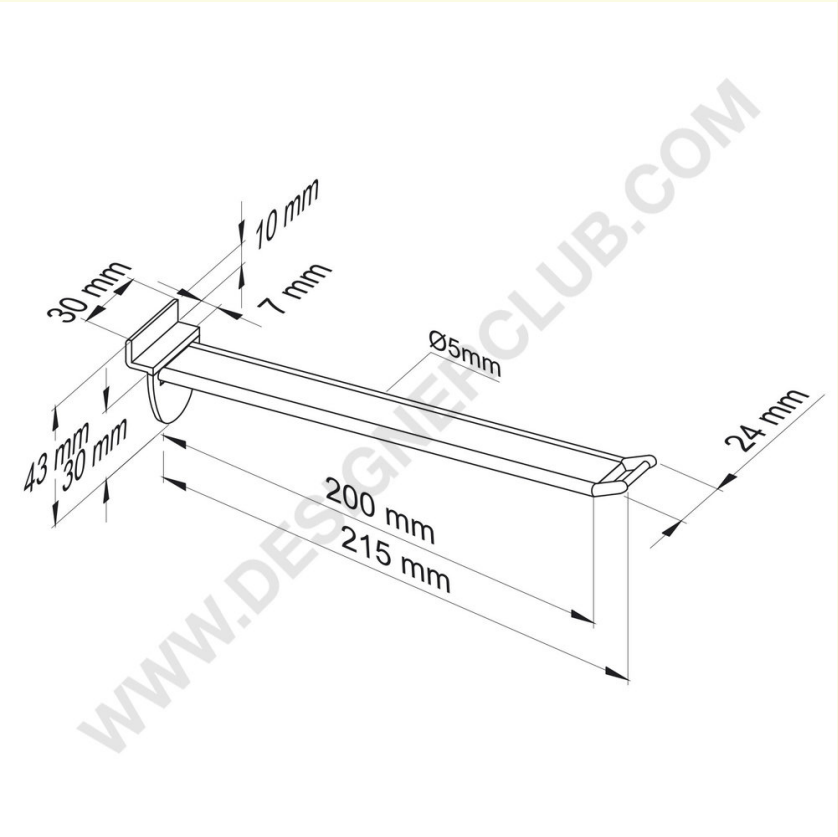

7
OTHER

+39 0332 455 360 www.designerclub.com commerciale@designerclub.com
Designer Club S.R.L. Via 2 Giugno 28, 21022, Azzate (VA) , Italy

Designer Club si riserva il diritto di cambiare le caratteristiche e le dimensioni dei prodotti senza preavviso, salvo errori od omissioni. Copyright Designer Club s.r.l. 2023.