Scheda prodotto

DESIGNER Club®
POS PRODUCTS & DISPLAYS

REF: 142 420

Broche (gancio) doppia bianca in plastica per pannelli dogati con porta etichette lungo lungh. mm. 50

Broche (gancio) doppia per dogati in plastica bianca con aggancio porta etichette lungo mm. 50.
Colore nero ref. 142 430.
Colore trasparente ref. 142 440.

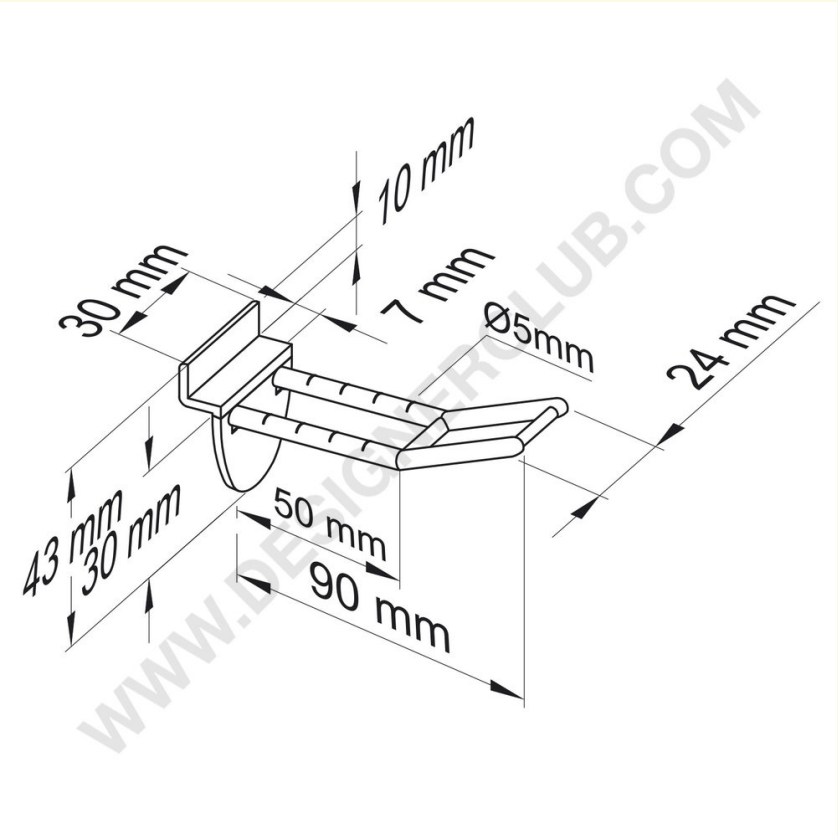

7
OTHER

+39 0332 455 360 www.designerclub.com commerciale@designerclub.com
Designer Club S.R.L. Via 2 Giugno 28, 21022, Azzate (VA) , Italy

Designer Club si riserva il diritto di cambiare le caratteristiche e le dimensioni dei prodotti senza preavviso, salvo errori od omissioni. Copyright Designer Club s.r.l. 2023.