Scheda prodotto

DESIGNER Club®
POS PRODUCTS & DISPLAYS

REF: 144 364
Broche (gancio) in plastica larga rinforzata mm. 250 bianca per spessore mm. 16 p. e. corto

Broche (gancio) larga rinforzata in plastica bianca mm. 250 per spessore mm. 16 con attacco per porta etichette corto (fornito a parte su richiesta).

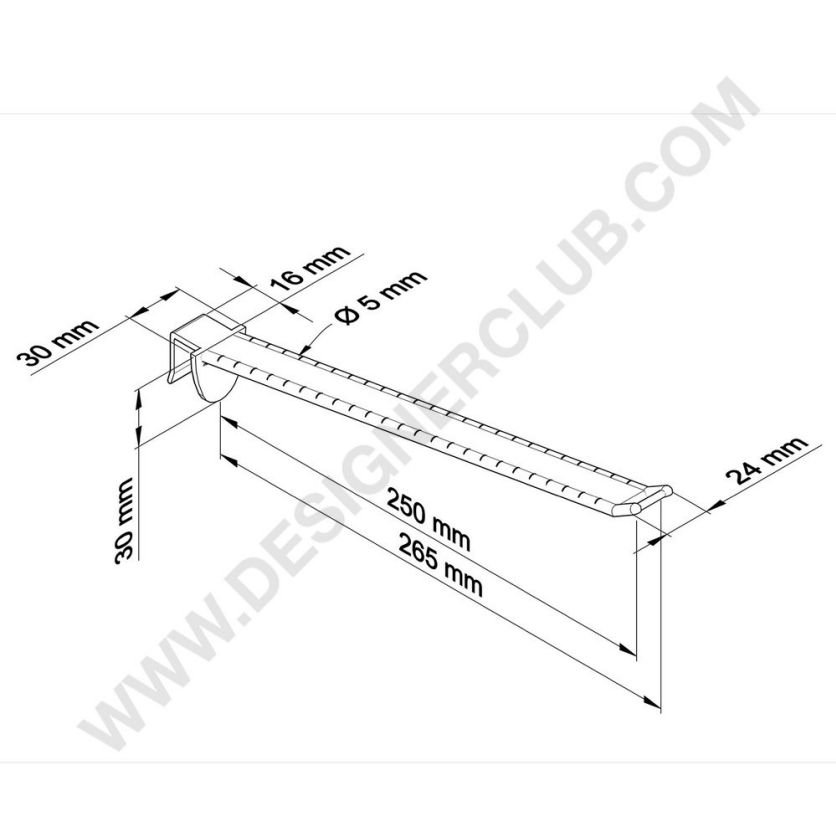

7
OTHER

+39 0332 455 360 www.designerclub.com commerciale@designerclub.com
Designer Club S.R.L. Via 2 Giugno 28, 21022, Azzate (VA) , Italy

Designer Club si riserva il diritto di cambiare le caratteristiche e le dimensioni dei prodotti senza preavviso, salvo errori od omissioni. Copyright Designer Club s.r.l. 2023.