Scheda prodotto

DESIGNER Club®
POS PRODUCTS & DISPLAYS

REF: 144 163
Broche (gancio) in plastica universale doppia mm. 200 bianca per spessore mm. 16 p. e. lungo

Broche (gancio) universale doppia in plastica bianca mm. 200 per spessore mm. 16 con attacco per porta etichette lungo (porta etichette fornito a parte su richiesta).

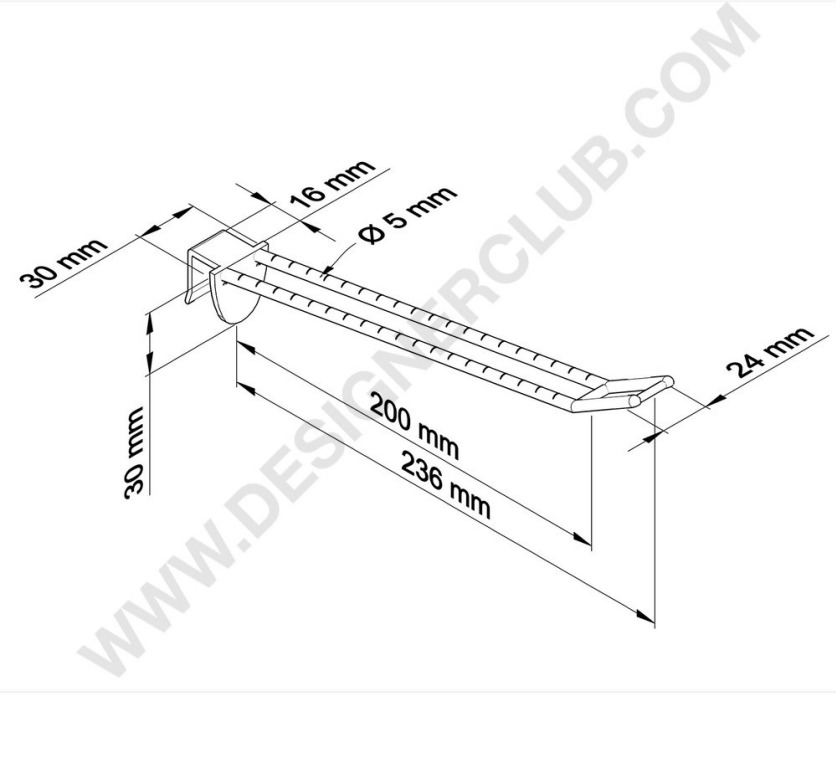

7
OTHER

+39 0332 455 360 www.designerclub.com commerciale@designerclub.com
Designer Club S.R.L. Via 2 Giugno 28, 21022, Azzate (VA) , Italy

Designer Club si riserva il diritto di cambiare le caratteristiche e le dimensioni dei prodotti senza preavviso, salvo errori od omissioni. Copyright Designer Club s.r.l. 2023.