Scheda prodotto

DESIGNER Club®
POS PRODUCTS & DISPLAYS

REF: 351 265
Binario per separatori con frontale tondo per etichette per ripiani in vetro

Binario per separatori con frontale tondo per etichette altezza mm 27 con clip per personalizzare il profilo inserendo una comunicazione. Per ripiani in vetro con spessore da 8 a 10 mm.

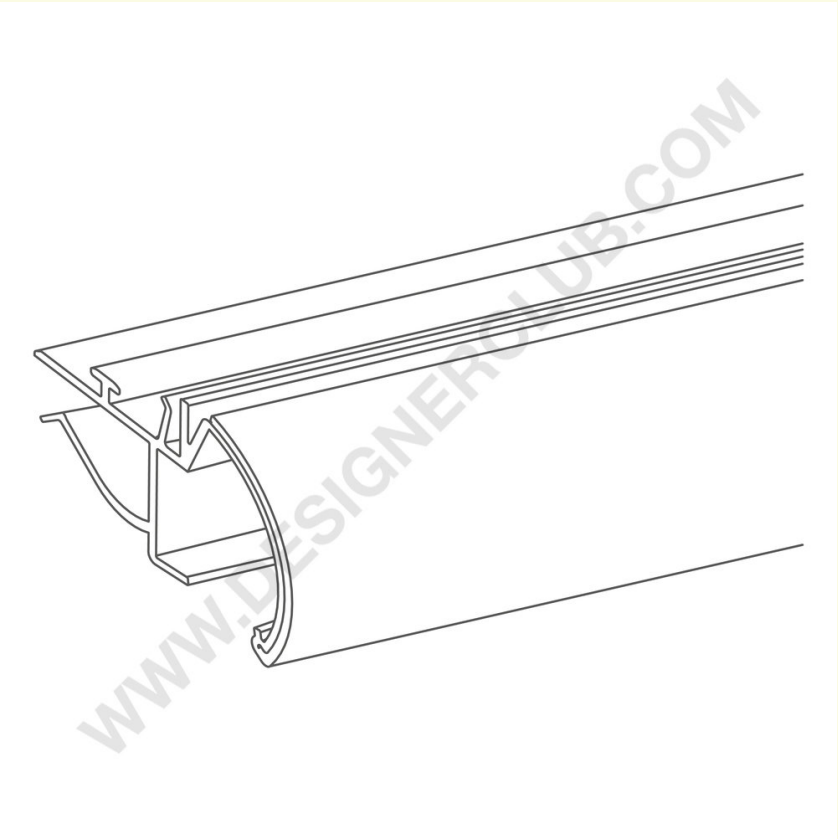

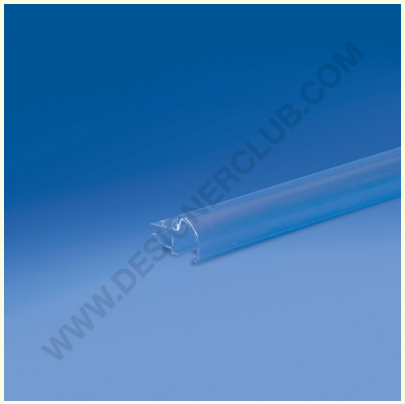

+39 0332 455 360 www.designerclub.com commerciale@designerclub.com
Designer Club S.R.L. Via 2 Giugno 28, 21022, Azzate (VA) , Italy

Designer Club si riserva il diritto di cambiare le caratteristiche e le dimensioni dei prodotti senza preavviso, salvo errori od omissioni. Copyright Designer Club s.r.l. 2023.