Ficha técnica

DESIGNER Club®
POS PRODUCTS & DISPLAYS

REF: 424 619
Tampa da extremidade externa para tubos de 7 mm de diâmetro.

Tampa externa de plástico branco para tubos com diâmetro de 7 mm. a ser colocada sobre os tubos para obter uma estrutura elegante. Pode ser utilizado com os nossos tubos ref. 797615 e 797617.

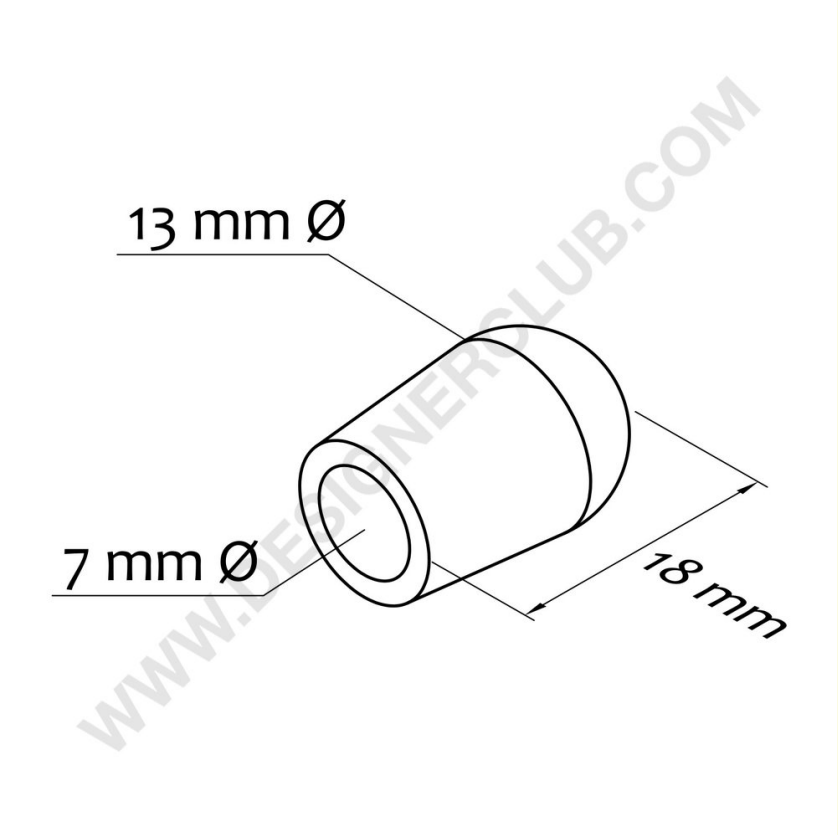

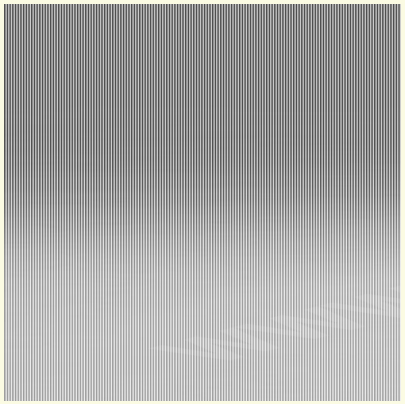

3
PVC

+39 0332 455 360 www.designerclub.com commerciale@designerclub.com
Designer Club S.R.L. Via 2 Giugno 28, 21022, Azzate (VA) , Italy

O Designer Club reserva-se o direito de alterar as especificações e dimensões dos produtos sem aviso prévio, excepto no caso de erros ou omissões. Copyright Designer Club s.r.l. 2023.