Ficha técnica

DESIGNER Club®
POS PRODUCTS & DISPLAYS

REF: 351 362
Sistema de mola de empurrar de molas de faceamento Médio

Facing System Medium adequado para embalagens de gastronomia de produtos médios, etc.

Front rise disponível em 80 mm e 152 mm.

Front in PC, pusher in recycled PP.

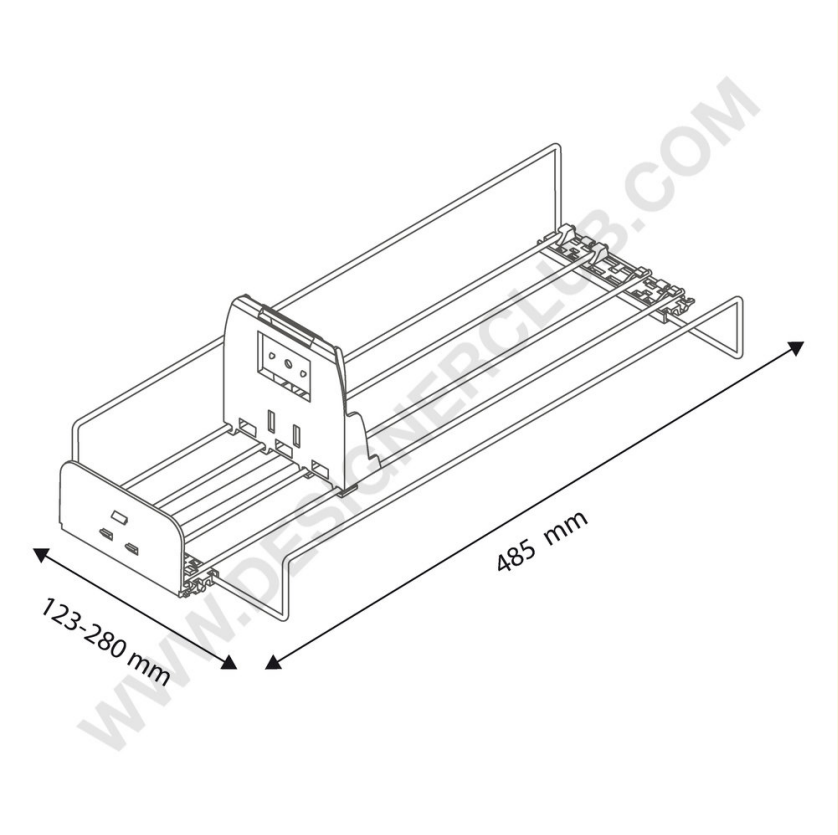

Designer Club S.R.L. Via 2 Giugno 28, 21022, Azzate (VA) , Italy

O Designer Club reserva-se o direito de alterar as especificações e dimensões dos produtos sem aviso prévio, excepto no caso de erros ou omissões. Copyright Designer Club s.r.l. 2023.