Ficha técnica

DESIGNER Club®
POS PRODUCTS & DISPLAYS

REF: 431 640
Porta-rótulos para prontas com corte central mm. 50 x 30

Portador de etiquetas claro com corte central mm. 9 para ganchos de fio "T".
Tamanho da etiqueta mm. 50 x 30.

*** Dimensões e características do produto podem mudar dependendo da disponibilidade. Para informações contactar +39 0332 455 360**

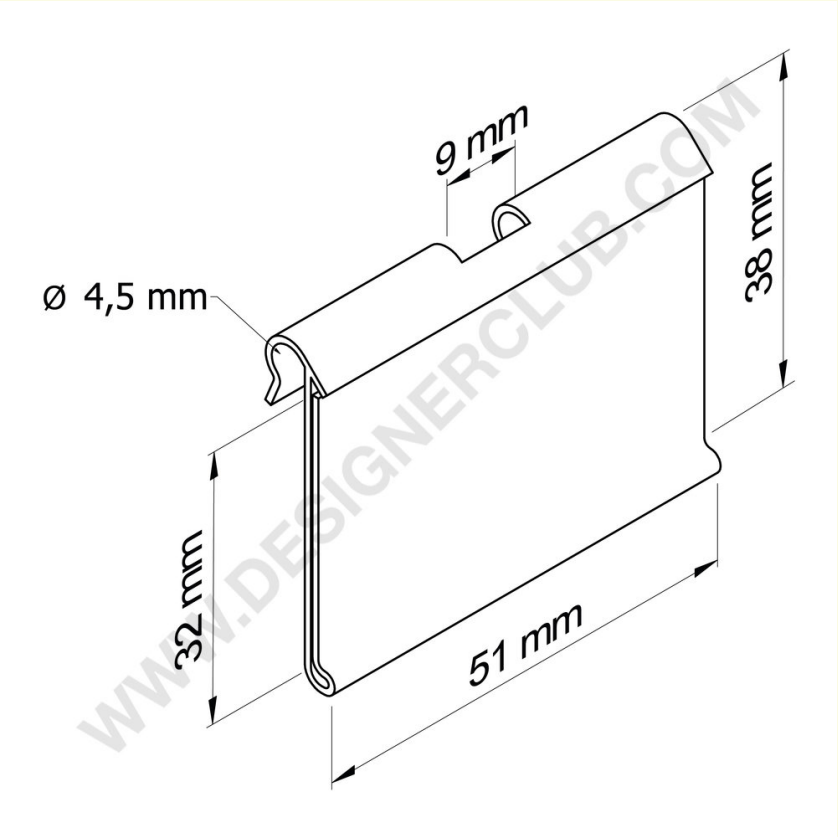

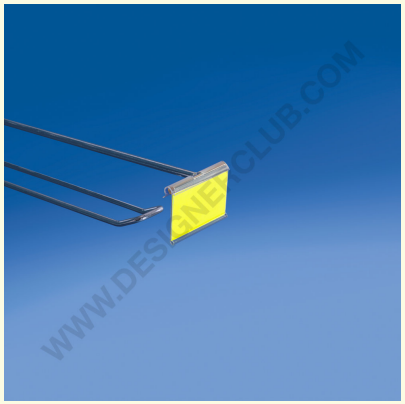

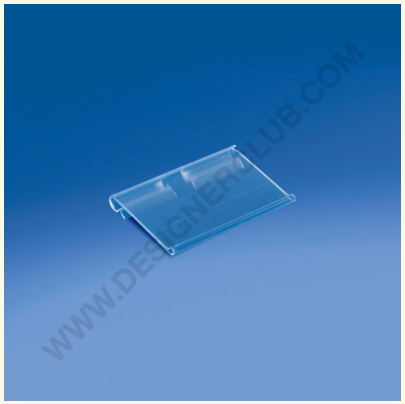

3
PVC

+39 0332 455 360 www.designerclub.com commerciale@designerclub.com
Designer Club S.R.L. Via 2 Giugno 28, 21022, Azzate (VA) , Italy

O Designer Club reserva-se o direito de alterar as especificações e dimensões dos produtos sem aviso prévio, excepto no caso de erros ou omissões. Copyright Designer Club s.r.l. 2023.