Ficha técnica

DESIGNER Club®
POS PRODUCTS & DISPLAYS

REF: 115 161
Formato de moldura adesiva a4 horizontal

Moldura de alumínio, perfil mm. 25 com abertura do lado curto, 2 folhas protectoras em PET e base adesiva. Montagem na parede ou em pé de balcão. Formato A4, área de cópia mm. 261 x 174, tamanho exterior mm. 311 x 229.

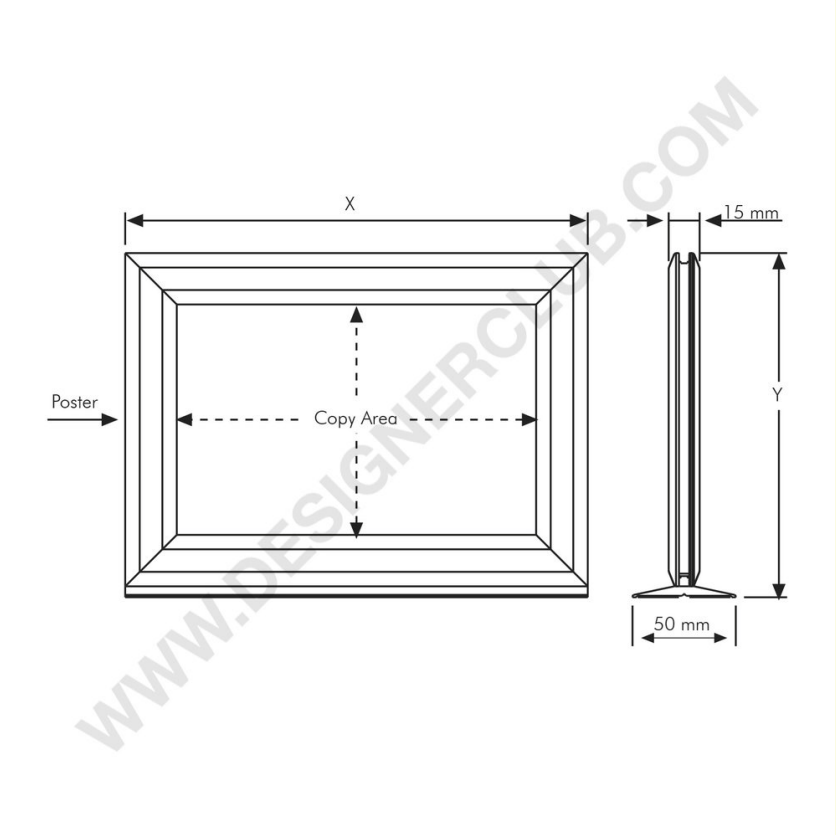

+39 0332 455 360 www.designerclub.com commerciale@designerclub.com
Designer Club S.R.L. Via 2 Giugno 28, 21022, Azzate (VA) , Italy

O Designer Club reserva-se o direito de alterar as especificações e dimensões dos produtos sem aviso prévio, excepto no caso de erros ou omissões. Copyright Designer Club s.r.l. 2023.