# Ficha técnica

DESIGNER Club®
POS PRODUCTS & DISPLAYS

## REF: 409 221
**Calha para painel recto e inclinado com 1000 mm de comprimento.**

**Calha para espessura do painel frontal mm. 3. Base magnética. Altura do painel recto mm. 600. Altura do painel inclinado mm. 400. Ref. 409 222 comprimento mm. 1300.**

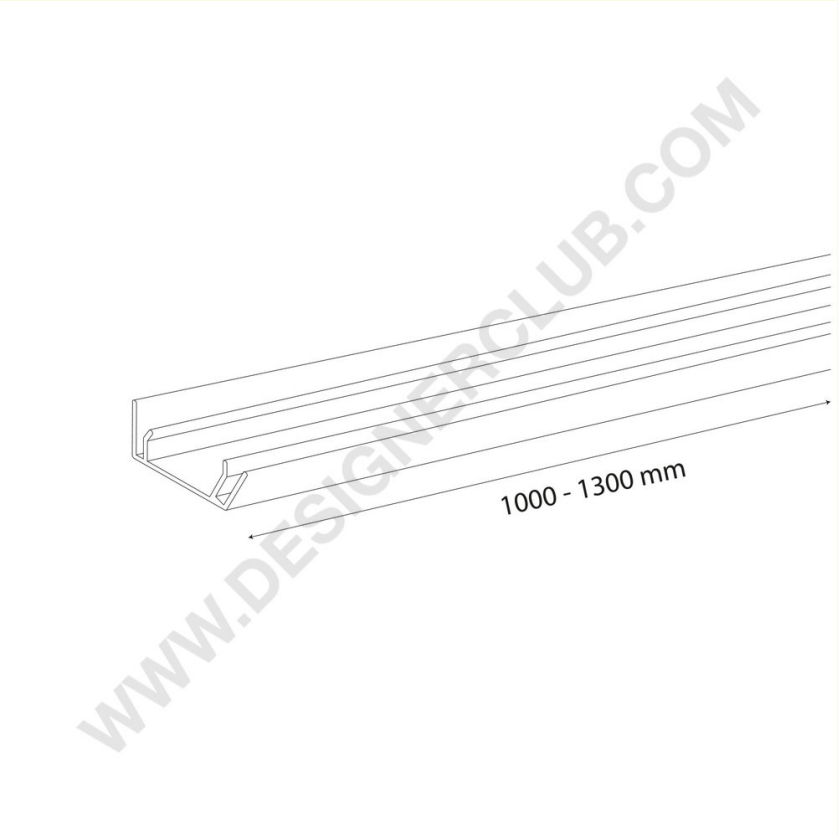

+39 0332 455 360 www.designerclub.com commerciale@designerclub.com
Designer Club S.R.L. Via 2 Giugno 28, 21022, Azzate (VA) , Italy

O Designer Club reserva-se o direito de alterar as especificações e dimensões dos produtos sem aviso prévio, excepto no caso de erros ou omissões. Copyright Designer Club s.r.l. 2023.