Ficha técnica

DESIGNER Club®
POS PRODUCTS & DISPLAYS

REF: 115 040
Moldura de janela a3

Moldura de encaixe de janela, ângulos de 90°, perfil mm. 25 com adesivo para segurar a moldura à janela e 2 folhas protectoras em PET. Equipado de perfis decorativos para esconder o adesivo da própria armação. Tamanho do poster mm. 297X420, área de cópia mm. 277 x 400, tamanho exterior mm. 328 x 451.

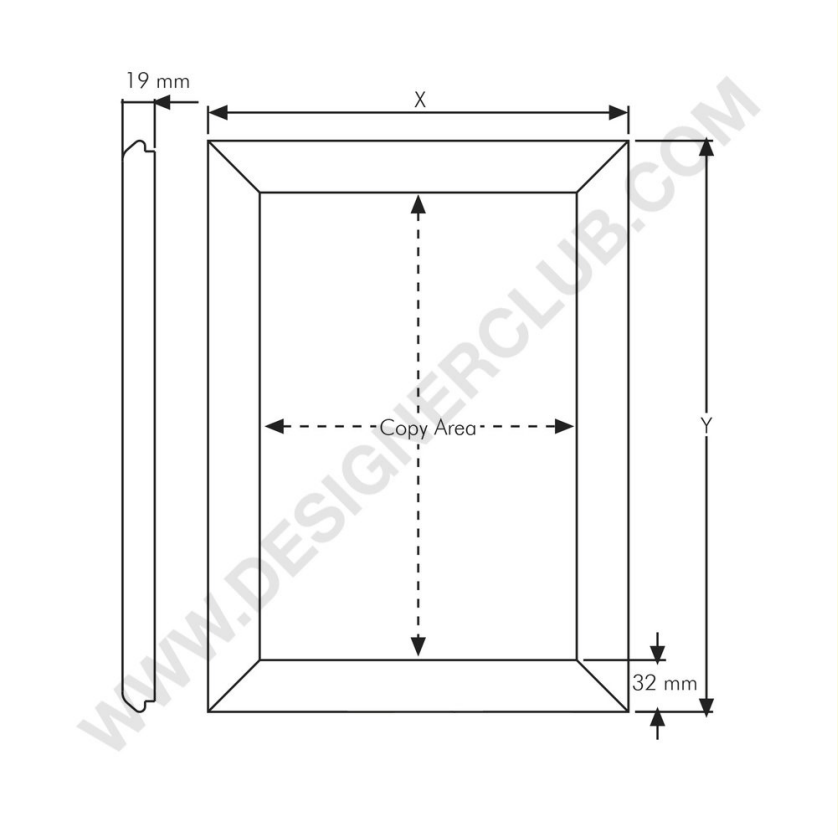

+39 0332 455 360 www.designerclub.com commerciale@designerclub.com
Designer Club S.R.L. Via 2 Giugno 28, 21022, Azzate (VA) , Italy

O Designer Club reserva-se o direito de alterar as especificações e dimensões dos produtos sem aviso prévio, excepto no caso de erros ou omissões. Copyright Designer Club s.r.l. 2023.