Fiche technique

DESIGNER Club®
POS PRODUCTS & DISPLAYS

REF: 113 550
Rivet plastique à expansion tête 28 mm. épaisseur 8 mm. (exp 28/8)

Rivet à expansion en plastique transparent, tête diamètre 28 mm.
Pour assembler épaisseurs jusqu'à 8 mm.
Autres couleurs disponible sur demande.

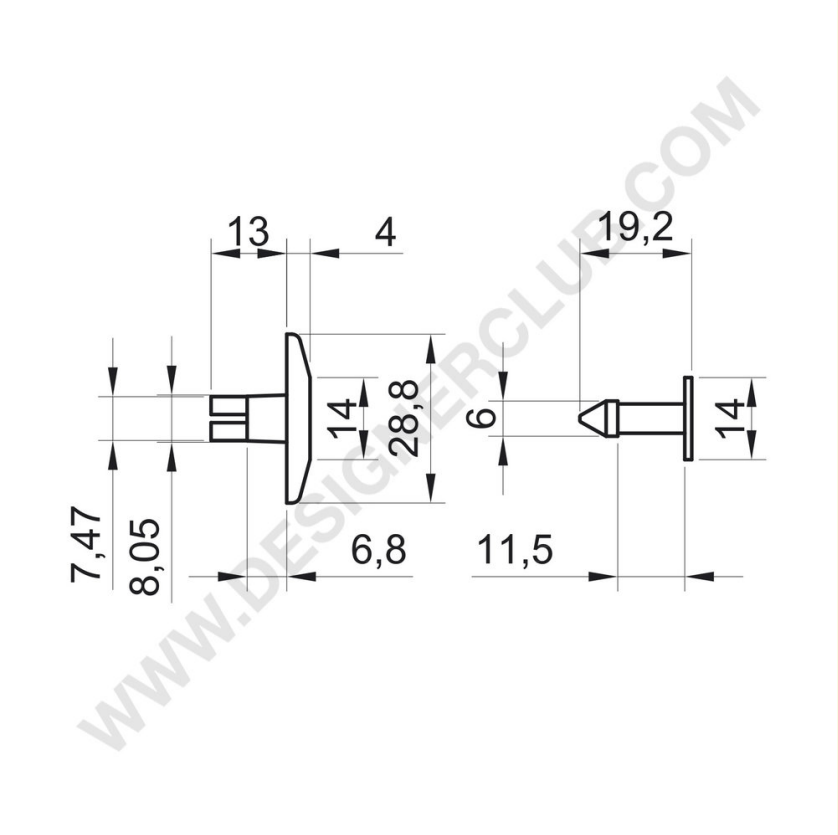

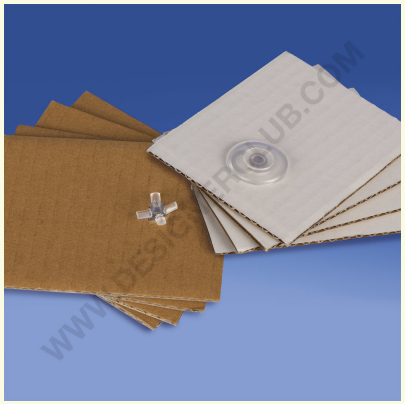

7
OTHER

+39 0332 455 360 www.designerclub.com commerciale@designerclub.com
Designer Club S.R.L. Via 2 Giugno 28, 21022, Azzate (VA) , Italy

Designer Club se réserve le droit de modifier les spécifications et les dimensions des produits sans préavis, sauf en cas d'erreur ou d'omission. Copyright Designer Club s.r.l. 2023.