Fiche technique

DESIGNER Club®
POS PRODUCTS & DISPLAYS

REF: 112 853
Petit socle transparent 210 mm. avec pochette en pvc

Petit socle largeur 210 mm. avec pochette en pvc format UNI A4 (210 x 297 mm); la base peut contenir un message pubblicitaire et peut-être fermée définitivement par le bouchon inférieur.
Sur demande sans couvercle inférieur de fermeture.

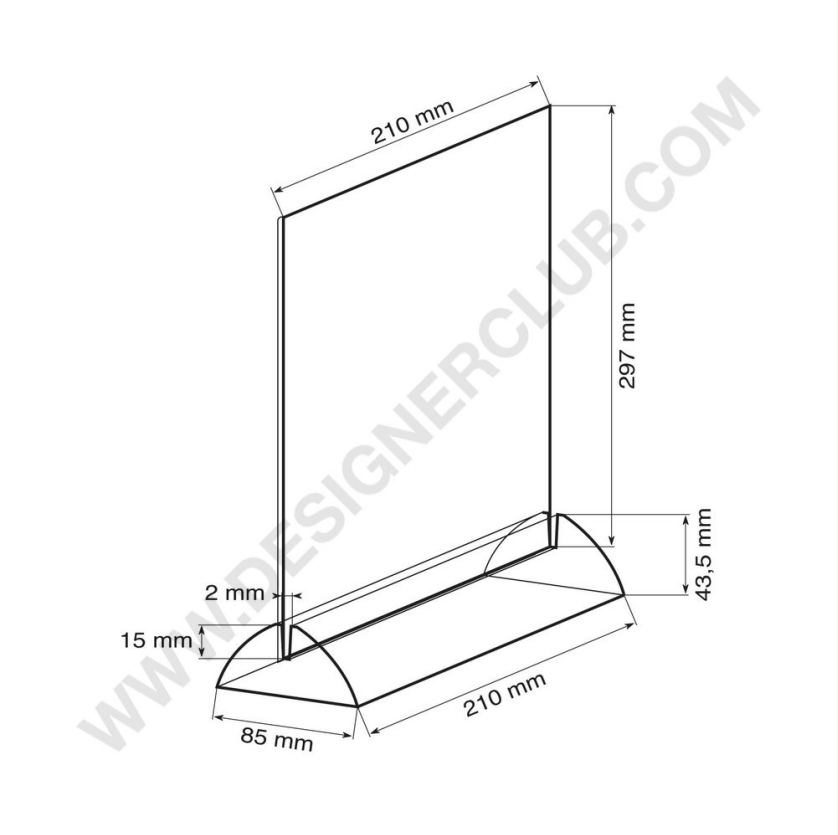

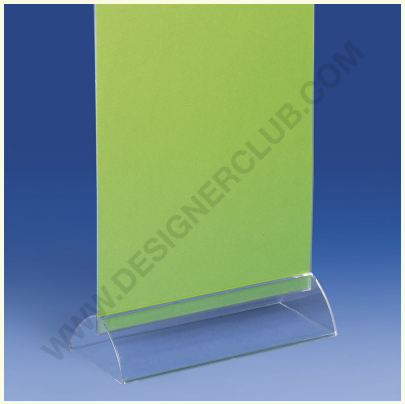

6 PS

3 PVC

+39 0332 455 360 www.designerclub.com commerciale@designerclub.com
Designer Club S.R.L. Via 2 Giugno 28, 21022, Azzate (VA) , Italy

Designer Club se réserve le droit de modifier les spécifications et les dimensions des produits sans préavis, sauf en cas d'erreur ou d'omission. Copyright Designer Club s.r.l. 2023.