Fiche technique

DESIGNER Club®
POS PRODUCTS & DISPLAYS

REF: 115 040
Cadre clippant A3 pour vitrine

Cadre clippant, angles 90°, profil de 25 mm avec adhésif double-face, 2 feuilles PET. Kit bandeau d'extérieur pour cacher l'adhésif du cadre.

Format poster 297 x 420 mm, copy area 277 x 400 mm, dimensions extérieurs 328 x 451 mm.

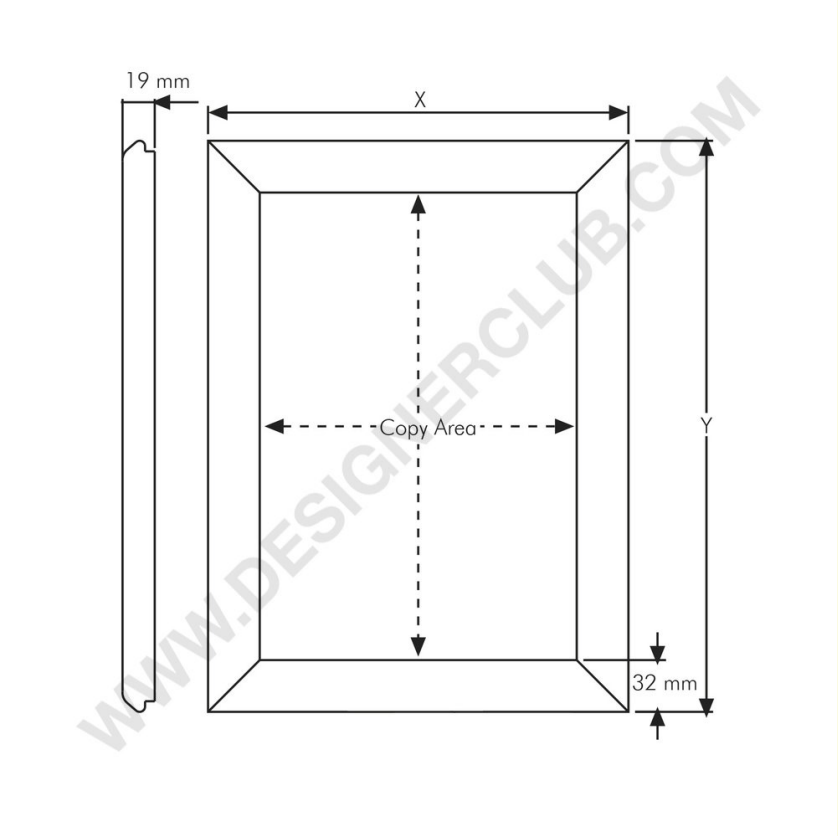

+39 0332 455 360 www.designerclub.com commerciale@designerclub.com
Designer Club S.R.L. Via 2 Giugno 28, 21022, Azzate (VA) , Italy

Designer Club se réserve le droit de modifier les spécifications et les dimensions des produits sans préavis, sauf en cas d'erreur ou d'omission. Copyright Designer Club s.r.l. 2023.