Fiche technique

DESIGNER Club®
POS PRODUCTS & DISPLAYS

REF: 115 100
Cadre clippant mural waterproof A4

Cadre clippant angles 90°, profil de 25 mm, à appliquer au mur avec des chevilles. Peut être utilisé en extérieur.

Format poster 210 x 297 mm, copy area 208 x 297 mm, dimensions extérieures 259 x 346 mm.

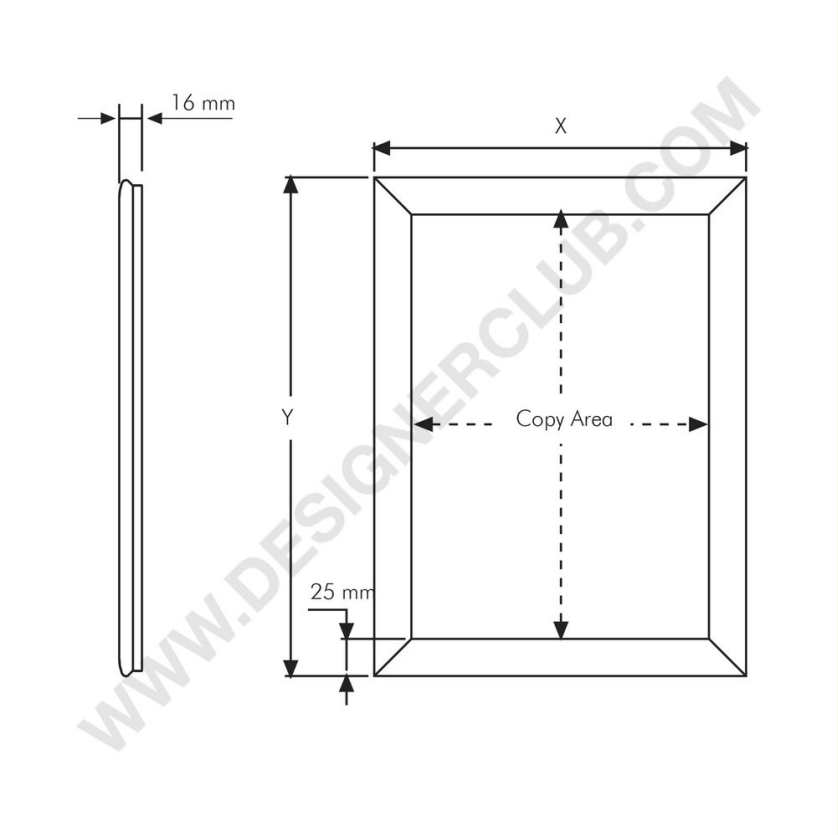

+39 0332 455 360 www.designerclub.com commerciale@designerclub.com
Designer Club S.R.L. Via 2 Giugno 28, 21022, Azzate (VA) , Italy

Designer Club se réserve le droit de modifier les spécifications et les dimensions des produits sans préavis, sauf en cas d'erreur ou d'omission. Copyright Designer Club s.r.l. 2023.