Fiche technique

DESIGNER Club®
POS PRODUCTS & DISPLAYS

REF: 115 020
Cadre clippant mural A5

Cadre clippant mural à appliquer avec chevilles. Profils en aluminium anodisé 25 mm.

Dimensions poster 150 x 210 mm., copy area 130 x 190 mm, dimensions extérieurs 181 x 241 mm.

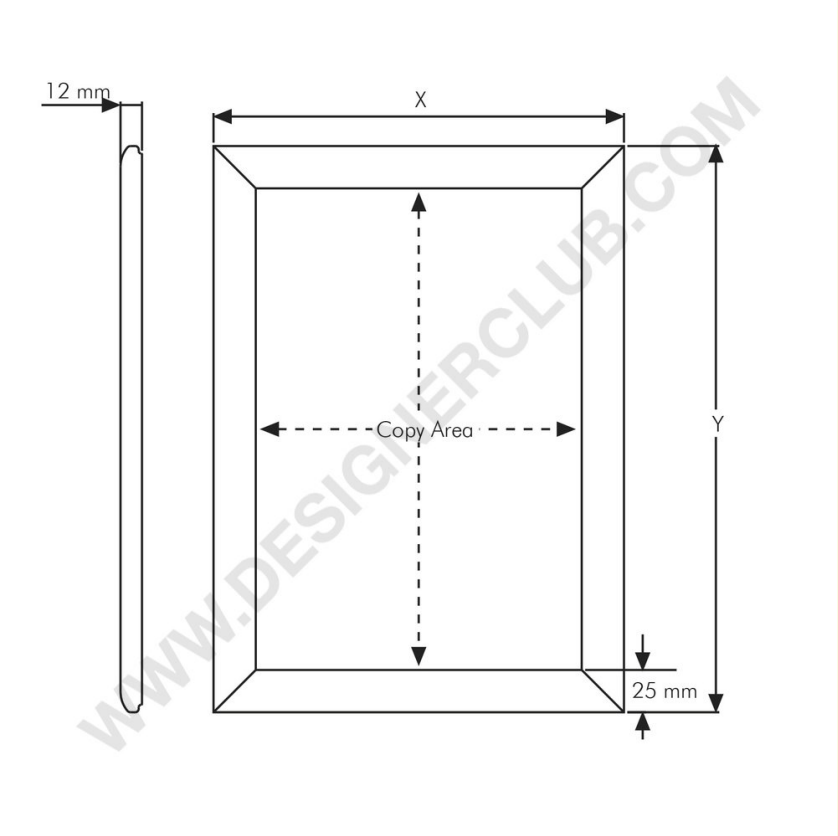

+39 0332 455 360 www.designerclub.com commerciale@designerclub.com
Designer Club S.R.L. Via 2 Giugno 28, 21022, Azzate (VA) , Italy

Designer Club se réserve le droit de modifier les spécifications et les dimensions des produits sans préavis, sauf en cas d'erreur ou d'omission. Copyright Designer Club s.r.l. 2023.