Ficha técnica

DESIGNER Club®
POS PRODUCTS & DISPLAYS

REF: 351 009
Riel para separadores de estantería - base mm. 10

Riel para separadores con base adhesiva mm. 10 de ancho. Debe utilizarse en la parte delantera y, para mejorar la estabilidad del divisor, en la parte trasera.

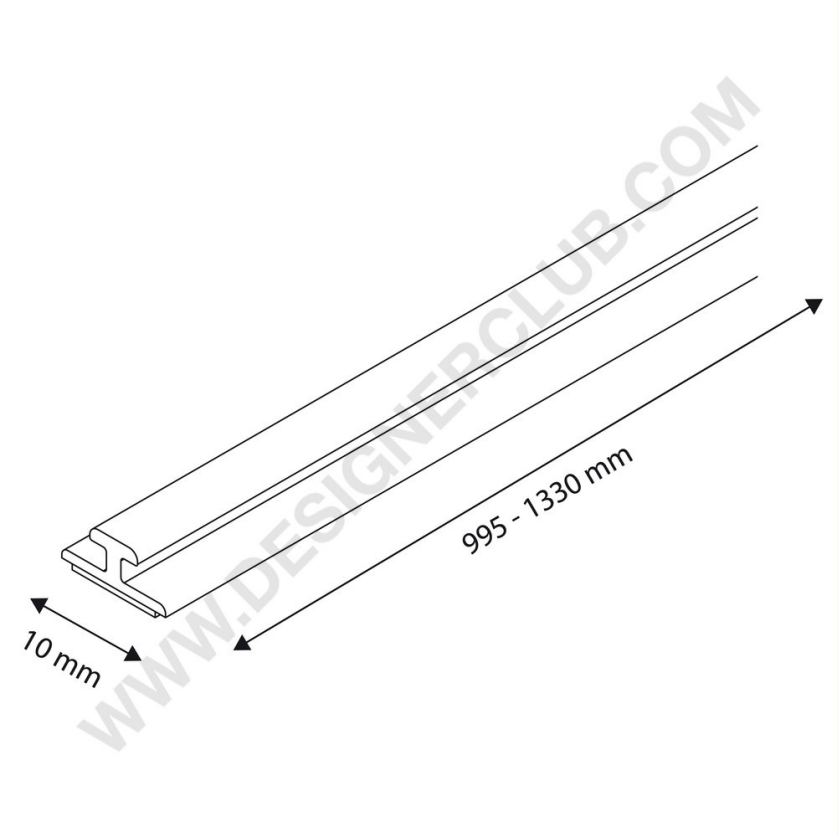

+39 0332 455 360 www.designerclub.com commerciale@designerclub.com
Designer Club S.R.L. Via 2 Giugno 28, 21022, Azzate (VA) , Italy

Designer Club se reserva el derecho de cambiar las especificaciones y dimensiones de los productos sin previo aviso, salvo por errores u omisiones. Copyright Designer Club s.r.l. 2023.