Ficha técnica

DESIGNER Club®
POS PRODUCTS & DISPLAYS

REF: 351 381
Elevación frontal para el sistema de empuje de la culata de resorte Medio

Subida frontal para empujador de culata con sistema de refrentado medio que permite elevar la parte frontal y adaptarla a mochilas con diferentes formas.

Disponible en 80 mm y 152 mm de altura.

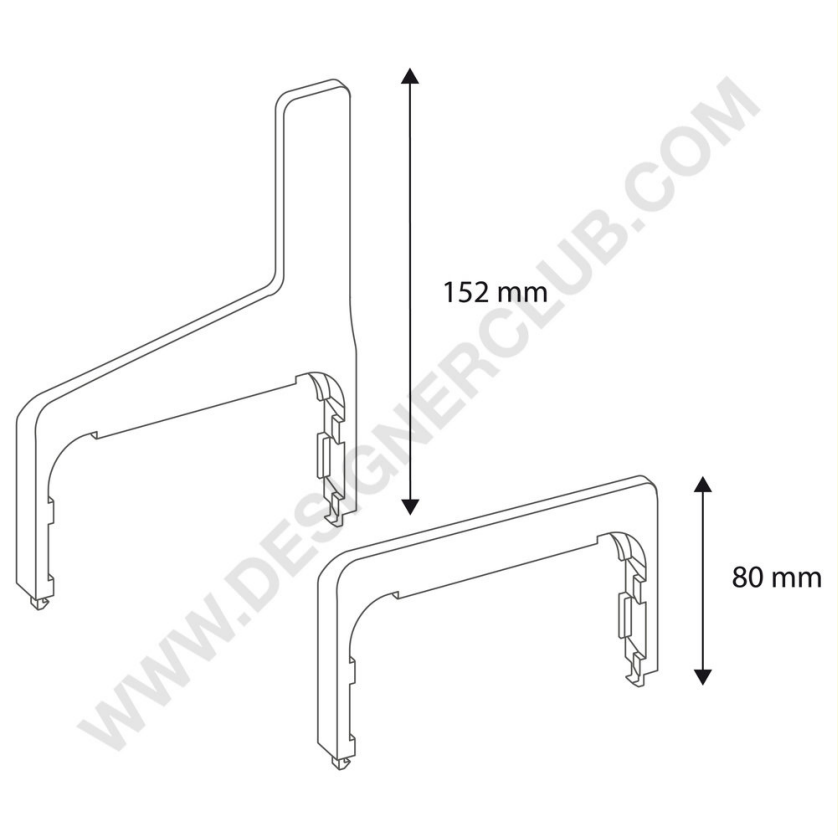

+39 0332 455 360 www.designerclub.com commerciale@designerclub.com
Designer Club S.R.L. Via 2 Giugno 28, 21022, Azzate (VA) , Italy

Designer Club se reserva el derecho de cambiar las especificaciones y dimensiones de los productos sin previo aviso, salvo por errores u omisiones. Copyright Designer Club s.r.l. 2023.