Datenblatt

DESIGNER Club®
POS PRODUCTS & DISPLAYS

REF: 111 172

Brosche aus Kunststoff, doppelt automatisch, weiß, ins. 150 mm lang mit abgerundeter Front für Etikettenhalter

Doppelzinken weiß mit Automatikhaken 150 mm lang mit abgerundeter Front für Etikettenhalter.
Schwarze Farbe: ref. 111 195.
Transparente Farbe: ref. 113 639.

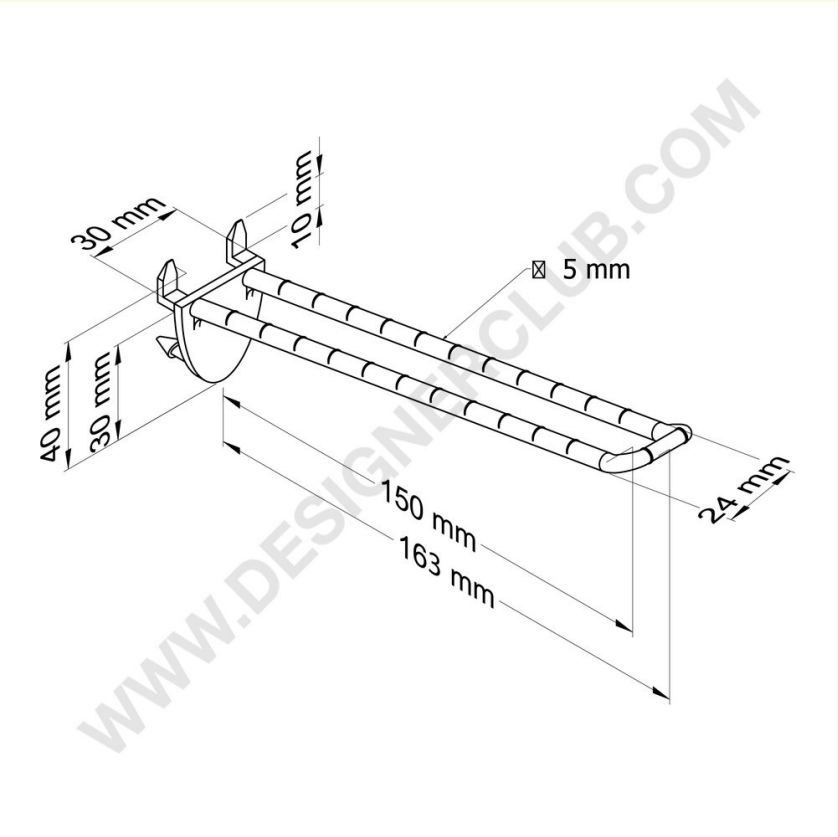

+39 0332 455 360 www.designerclub.com commerciale@designerclub.com
Designer Club S.R.L. Via 2 Giugno 28, 21022, Azzate (VA) , Italy

Designer Club behält sich das Recht vor, Spezifikationen und Abmessungen von Produkten ohne Vorankündigung zu ändern, außer bei Fehlern oder Auslassungen. Copyright Designer Club s.r.l. 2023.